ITI Nr. 91[d]

Fek. kanalizacijos šulinio Nr.(12) 41[a] KORTELĖ

(Komunikacija) (Įrenginio pavadinimas)

Vilnius (Miestas) Baltupio (Gatvė) 70-B-8 (Planšeto nomenklatūra)

ŠULINIO PIOVIAI (Matmenys duoti m)

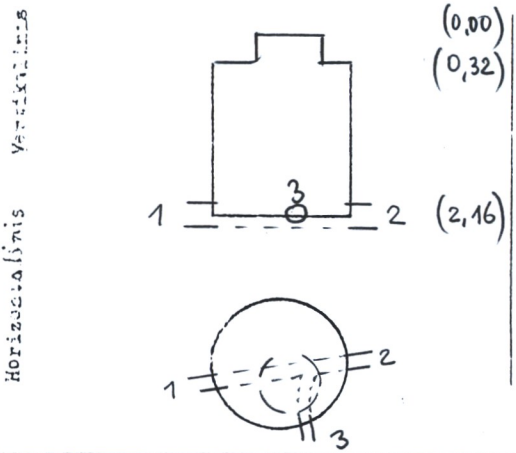

PRIRIŠIMO BRĖŽINYS

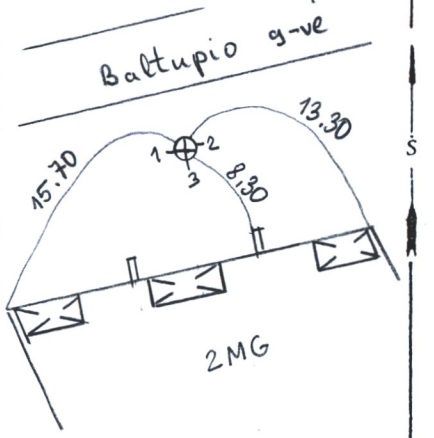

Pavadinimas		Medžiaga	Diametras	Atstumas nuo dangčio		Altitudės
Dangtis		ket.	650			157.72
Dėmė						
Sienos		bet.				
Dugnas		bet.			2.16	155.56
Vamzdžiai	Nr. 1	PVC	160	Viršus		
				Apačia	2.26	155.46
	Nr. 2	PVC	160	Viršus		
				Apačia	2.26	155.46
	Nr. 3	PVC	110	Viršus		
				Apačia	2.22	155.50
	Nr. 4			Viršus		
				Apačia		
	Nr. 5			Viršus		
				Apačia		
	Nr. 6			Viršus		
				Apačia		
	Nr. 7			Viršus		
				Apačia		

Lipynės .....6..... (Medžiaga, kiekis)

Ar yra vandens? ..–.....

Ar yra dujų? ..–.....

Pastabos .....–.....

.....

.....

UAB"INŽINERINIAI TYRINĖJIMAI"
Filialas "T O P O G R A F I J A"

Objekto Nr. .....

Sudarė	(parašas)	P.Tverkus (pavardė)
Patikrino	(parašas)	(pavardė)

20.03m.....09.mėn.15 d.
(Įrenginio tyrinėjimo data)