Buitinės nuotekos (Komunikacija)	šulinys (Įrenginio pavadinimas)	Nr. (110) 65a KORTELĖ 70-B-4 (76/33-0066) (Planšeto nomenklatūra)
Vilnius (Miestas)	Mokslininkų (Gatvė)	

ŠULINIO PJŪVIAI (m.)

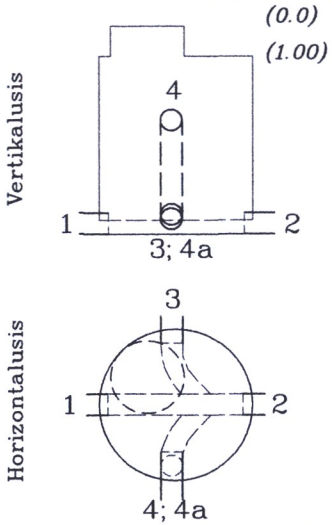

PRIRIŠIMO BRĖŽINYS

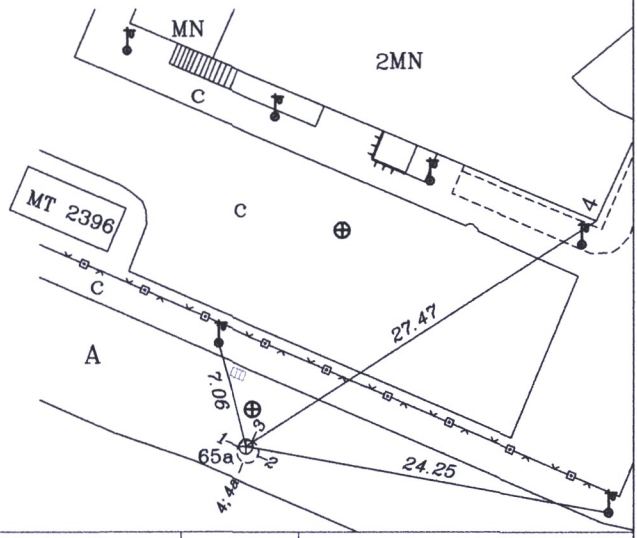

Pavadinimas		Medžiaga	Diametras	Atstumas nuo dangčio (m.)		Altitudė	Lipynės *11met.* (medžiaga, kiekis)
Dangtis		ket.	650			161.52	
Žemė				0		161.52	Ar yra vandens? —
Sienos		bet.					Ar yra dujų? —
Dugnas		bet.	1500	3.33		158.19	Pastabos: —
Vamzdžiai	Nr.1	PVC	400	Viršus			
				Apačia	3.65	157.87	
	Nr.2	PVC	500	Viršus			
				Apačia	3.90	157.62	
	Nr.3	PVC	160	Viršus			A. Diskos I.Į.
				Apačia	3.46	158.06	
	Nr.4	PVC	160	Viršus			
				Apačia	2.10	159.42	Objekto Nr. *12-055*
	Nr.4a	PVC	160	Viršus			Sudarė (parašas) A. DISKA (pavardė)
				Apačia	3.58	157.94	
	Nr.6			Viršus			Patikrino (parašas) (pavardė)
				Apačia			
	Nr.7			Viršus			2012-10 (kortelės sudarymo data)
				Apačia			