Fekalinės kanalizacijos šulinio Nr. (15) 144 **KORTELĖ**

(Komunikacija) (Įrenginio pavadinimas)

Vilnius — (Miestas)

Lobio — (Gatvė)

70-B-12 — (Planšeto nomenklatūra)

ŠULINIO PIŪVIAI (Matmenys duoti m)

PRIRIŠIMO BRĖŽINYS

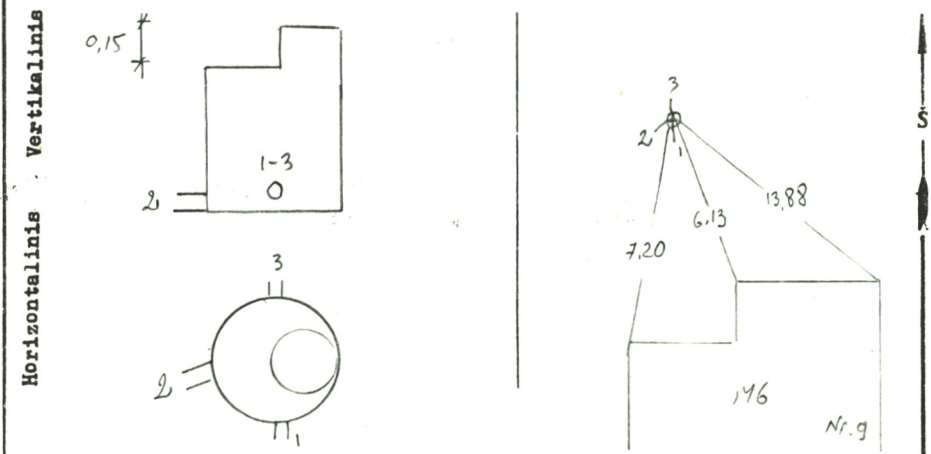

Pavadinimas		Medžiaga	Diametras	Atstumas nuo dangčio		Altitudės
Dangtis		ket.	650			167.62
Žemė		grunt.		0.00		167.62
Sienos		bet.				
Dugnas		bet.	1000	1.03		166.59
Vamzdžiai	Nr. 1	ket.	150	Viršus		
				Apačia	0.83	166.79
	Nr. 2	ket.	250	Viršus		
				Apačia	1.07	166.55
	Nr. 3	ket.	150	Viršus		
				Apačia	0.83	166.79
	Nr. 4			Viršus		
				Apačia		
	Nr. 5			Viršus		
				Apačia		
	Nr. 6			Viršus		
				Apačia		
	Nr. 7			Viršus		
				Apačia		

Lipynės ..... (Medžiaga, kiekis)

Ar yra vandens? .....

Ar yra dujų? .....

Pastabos .....

.....

.....

Inžinerinių tyrinėjimų INSTITUTAS

Objekto Nr. 01-3/583.4..

Sudarė — (parašas) P. Bryka (pavardė)

Patikrino — (parašas) (pavardė)

1995 m. 12 mėn. 07 d.

(Įrenginio tyrinėjimo data)