KF	šulinys	Nr. 241	KORTELĖ
(komunikacija)	(įrenginio pavadinimas)		
Vilnius	Visorių	70–A–7	
(miestas)	(gatvė)	(planšeto nomenklatūra)	

Šulinio pjūviai

Pririšimo brėžinys

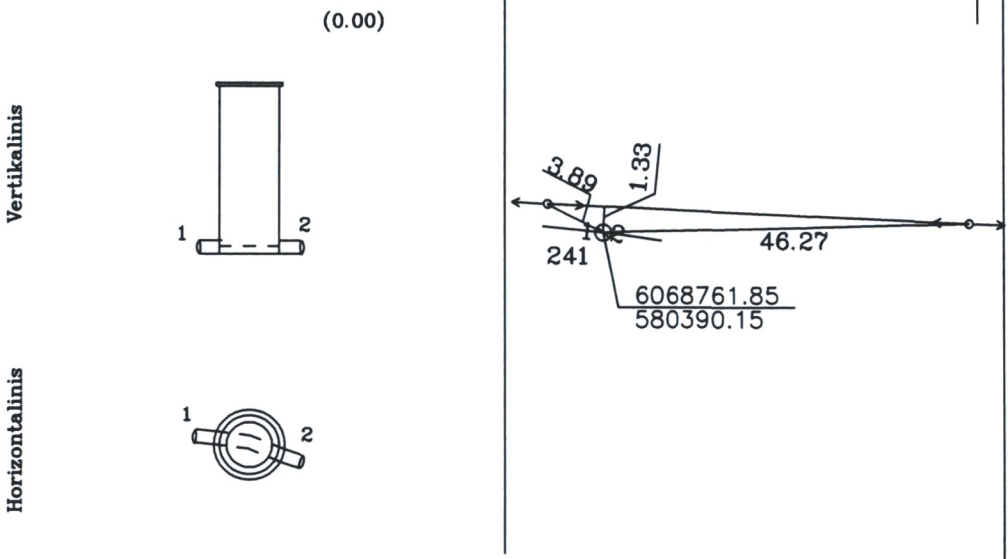

Pavadinimas		Medžiaga	Diametras, mm	Atstumas nuo dangčio, m		Altitudės
Dangtis		ketus	315			189.04
Žemė						
Sienos		PVC				
Dugnas		PVC	315	2.19		186.85
Vamzdžiai	1	PVC	200	Viršus		
				Apačia	2.29	186.75
	2	PVC	200	Viršus		
				Apačia	2.29	186.75
				Viršus		
				Apačia		
				Viršus		
				Apačia		
				Viršus		
				Apačia		
				Viršus		
				Apačia		
				Viršus		
				Apačia		

Lipynės ..–..
(medžiaga, kiekis)

Ar yra vandens? ..–..

Ar yra dujų? ..–..

Pastabos .....

J.Šalkausko
personalinė įmonė
tel.8 686 80075

Objektas:

Sudarė	G.Lelekauskas (v. pavardė)	(parašas)
Patikrino	J.Šalkauskas (v. pavardė)	(parašas)

2012
(įrenginio tyrinėjimo data)