F. kanalizacijos (Komunikacija) | šulinio (Įrenginio pavadinimas) | Nr. (8) 231 KORTELĖ

Vilnius (Miestas) | Gineitės kelias (Gatvė) | 69-D-7 (Planšeto nomenklatūra)

ŠULINIO PIOVIAI (Matmenys dvem m)

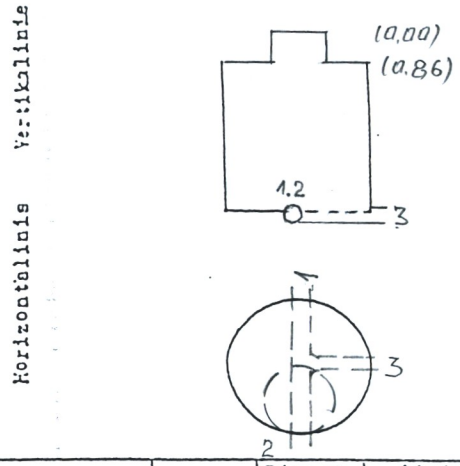

PRIRIŠIMO BRĖŽINYS

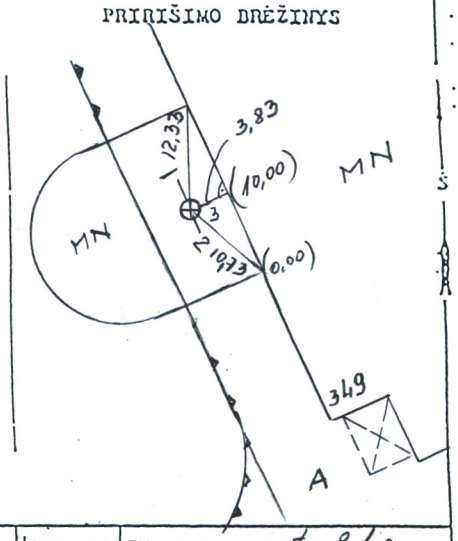

Pavadinimas	Medžiaga	Diametras	Atstumas nuo dangčio	Altitudė
Dangtis	ket.	650		177,58
Žemė				
Sienos	bet.			
Dugnas	bet.	1000	2,41	175.17
Vamzdžiai Nr. 1	PVC	160	Viršus / Apačia 2.64	174,94
Nr. 2	PVC	160	Viršus / Apačia 2.64	174,94
Nr. 3	PVC	110	Viršus / Apačia 2.60	174,98
Nr. 4			Viršus / Apačia	
Nr. 5			Viršus / Apačia	
Nr. 6			Viršus / Apačia	
Nr. 7			Viršus / Apačia	

Lipynės met 84p. (Medžiaga, kiekis)

Ar yra vandens? —

Ar yra dujų? —

Pastabos —

P.Klimansko II

Objekto Nr 20-503

Sudarė P.Klimanskas (parašas) (pavardė)

Patikrino P.Klimanskas (parašas) (pavardė)

2003 m. 12 mėn. 23 d.

(Įrenginio tyrinėjimo data)