FK (Komunikacija) | šulinio (Įrenginio pavadinimas) | Nr. (77) 202 KORTELĖ

Vilnius (Miestas) | Engelso (Gatvė) | 69-D-14 (Planšeto nomenklatūra)

ŠULINIO PIŪVIAI (Matmenys duoti m) | PRIRIŠIMO BRĖŽINYS

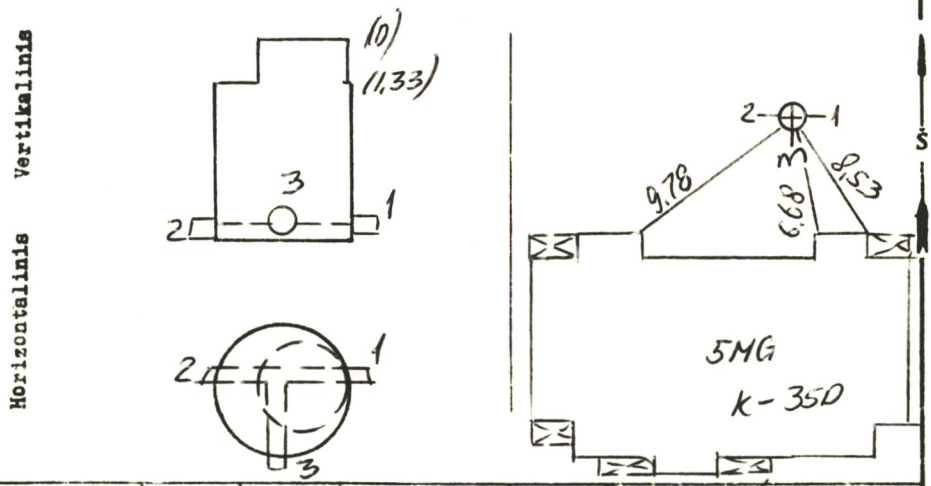

Pavadinimas		Medžiaga	Diametras	Atstumas nuo dangčio		Altitudės
Dangtis		ket.	650			182,14
Žemė				0,0		182,14
Sienos		bet.				
Dugnas		bet.	1000	2,55		179,59
Vamzdžiai	Nr. 1	ket	150	Viršus		
				Apačia	2,62	179,52
	Nr. 2	ket	150	Viršus		
				Apačia	2,66	179,48
	Nr. 3	ket	100	Viršus		
				Apačia	2,59	179,55
	Nr. 4			Viršus		
				Apačia		
	Nr. 5			Viršus		
				Apačia		
	Nr. 6			Viršus		
				Apačia		
	Nr. 7			Viršus		
				Apačia		

Lipynės ...4.....
(Medžiaga, kiekis)

Ar yra vandens? .....

Ar yra dujų? .....

Pastabos .....

.....

.....

Inžinerinių tyrinėjimų INSTITUTAS

Objekto Nr. 01-3/3689

Sudarė (parašas) Širyys (pavardė)

Patikrino (parašas) (pavardė)

19 87 m. ...11... mėn. ...d.
(Įrenginio tyrinėjimo data)