Vandentiekis			NR. 1
	Vilnius	M.K.Šemetos g.	69-B-3
(įrenginio pastatymo metai)	(miestas)	(gatvė)	planšeto nomenklatūra

Šulinio pjūviai :

Vertikalinis

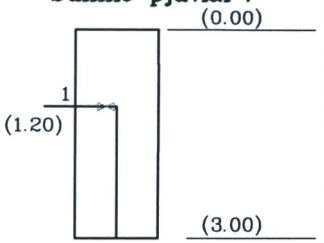

Horizontalinis

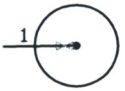

Pririšimo brėžinys :

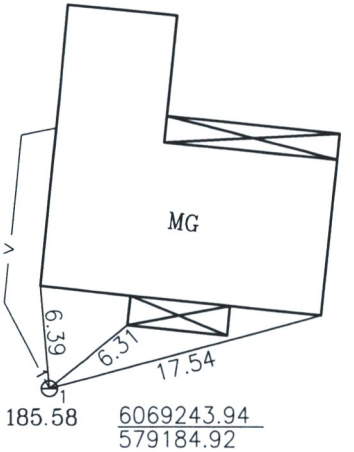

S

Pavadinimas		Medžiaga	Diametras mm	Atstumas nuo dangčio m	Altitudės
Dangtis		met.	140		185.58
Žemė				0.00	185.58
Sienos		PVC			
Dugnas		PVC	140	3.00	182.58
Vamzdžiai	Nr.1	PE	32	Viršus 1.20	184.38
				Apačia	
	Nr.2			Viršus	
				Apačia	
	Nr.3			Viršus	
				Apačia	
	Nr.4			Viršus	
				Apačia	
	Nr.5			Viršus	
				Apačia	
	Nr.6			Viršus	
				Apačia	
				Viršus	
				Apačia	
				Viršus	
				Apačia	
				Viršus	
				Apačia	
				Viršus	
				Apačia	
				Viršus	
				Apačia	
				Viršus	
				Apačia	

Lipynės .....
(Medžiaga, kiekis)

Ar yra vandens? ..... –

Ar yra dujų ..... –

Pastabos .....

.....

.....

.....

MJR group
UAB "MJR Group"
Ulonų g. 1, Vilnius
8-615-69484
info@mjrgroup.lt

Sudarė: E.Leonavičius 1GKV-847

2015-11-12
(kortelės sudarymo data)