Vandentiekis	Kamera	Kortelė Nr.(18) 52
(Komunikacija)	(Įrenginio pavadinimas)	

Vilnius	Bajorai	A. Gelgaudo-Kirenišių 69-B-14
(Miestas)	(gatvė)	(Planšeto nomenklatūra)

ŠULINIO PJUVIAI (m.)

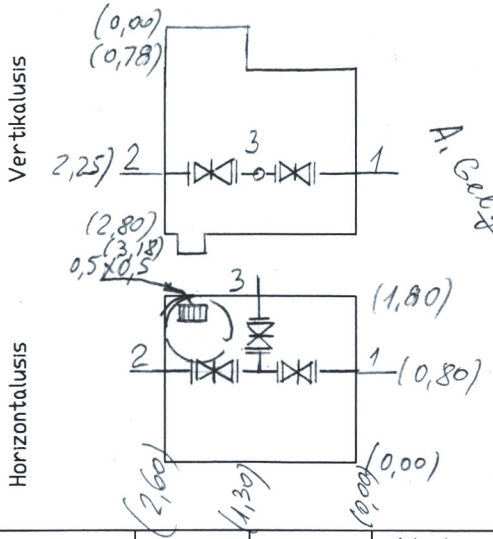

PRIRIŠIMO SCHEMA

X= 6068450,43
Y= 578959,40

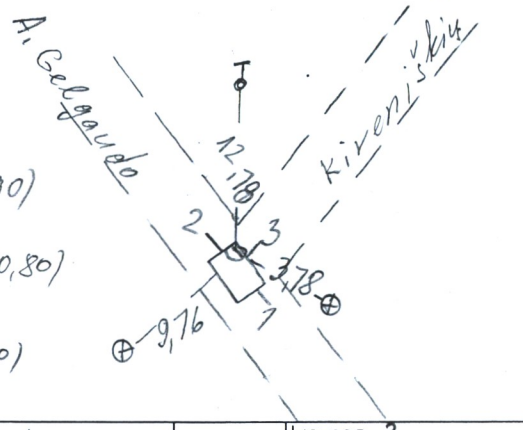

Pavadinimas		Medžiaga	Diametras	Atstumas nuo dangčio		Altitudė
Dangtis		KET	650	—		191,20
Žemė		—	—	0,00		191,20
Sienos		BET	—	—		
Dugnas		BET	2,60x1,80	2,80		188,40
Vamzdžiai	Nr.1	PE	315x18,7	Viršus	2,25	188,95
				Apačia		
	Nr.2	PE	315x18,7	Viršus	2,25	188,95
				Apačia		
	Nr.3	PE	110x6,6	Viršus	2,30	188,90
				Apačia		
	Nr.4			Viršus		
				Apačia		
	Nr.5			Viršus		
				Apačia		
	Nr.6			Viršus		
				Apačia		
	Nr.7			Viršus		
				Apačia		

Lipynes 2 met. Kopė

(Medžiaga, kiekis)

Ar yra vandens? ---- nėra

Ar yra dujų? ---- nėra

Pastabos:

AB "Inžineriniai tyrinėjimai"
Filialas "TOPOGRAFIJA"

Objektas: 01-2712691

Sudarė	(parašas)	J.Krukovski (pavardė)
Patikrino	(parašas)	V.Augūnas (pavardė)

2008 m. 05 mėn.
(Įrengimo tyrinėjimo data)