Vandentiekis	*kamera*	Nr. (2) **122** **KORTELĖ**
(Komunikacija)	(Įrenginio pavadinimas)	
Vilnius	*Pikutiškių*	*69-A-1*
(Miestas)	(Gatvė)	(Planšetes nomenklatūra)

ŠULINIO PJŪVIAI (Matmenys duoti m)

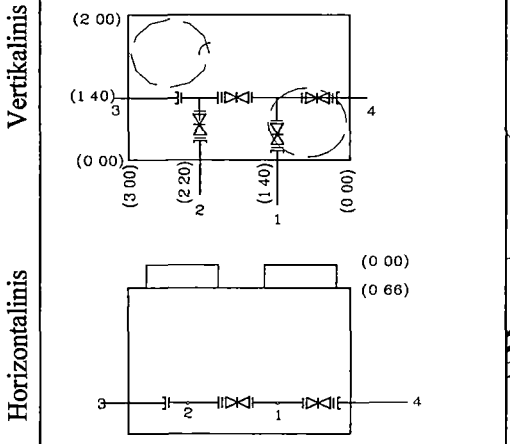

PRIRIŠIMO BRĖŽINYS

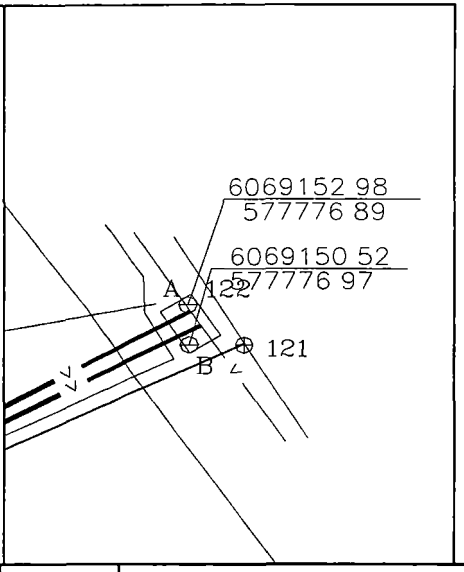

Pavadinimas		Medžiaga	Diametras	Atstumas nuo dangčio		Altitudė
Dangtis		*met.*	*600*			*184,36*
Žemė				-		
Sienos		*bet.*				
Dugnas		*bet.*	*2000x3000*	*2,70*		*181,66*
Vamzdžiai	Nr. 1	*PE*	*250*	Viršus	*2,00*	*182,36*
				Apačia		
	Nr. 2	*PE*	*250*	Viršus	*2,00*	*182,36*
				Apačia		
	Nr. 3	*PE*	*250*	Viršus	*2,00*	*182,36*
				Apačia		
	Nr. 4	*PE*	*225*	Viršus	*2,02*	*182,34*
				Apačia		
	Nr. 5			Viršus		
				Apačia		
	Nr. 6			Viršus		
				Apačia		
	Nr. 7			Viršus		
				Apačia		

Lipynės *kop.*
(Medžiaga, kiekis)

Ar yra vandens? _____

Ar yra dujų? _____

Pastabos _____

UAB "Geodeziniai matavimai"

Sudarė		*L.Karvelis*
	(parašas)	(pavarde)
Patikrino		
	(parašas)	(pavardė)

(Įrenginio tyrinėjimo data)