VANDENTIEKIO SKLENDES KORTELĖ NR.243

2012	Vilniaus m	Pikutiškių g	75/33-0108(68-B-9)
(įrenginio pastatymo metai)	(miestas)	(gatve)	planšeto nomenklatūra

Šulinio pjūviai

Vertikalinis

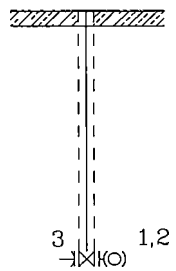

Horizontalinis

Centro koordinate
X=6068543 64
Y=576906 61

Pririšimo schema

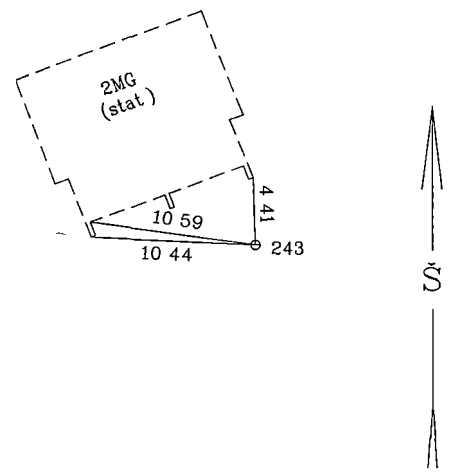

Pavadinimas		Medžiaga	Matmenys mm	Atstumas nuo dangčio cm	Altitudes
Dangtis		ket	100		181 24
Žeme				0 00	181 24
Sienos					
Dugnas					
Vamzdžiai	Nr 1	PE	40	Viršus 200	179 24
				Apačia	
	Nr 2	PE	32	Viršus 200	179 24
				Apačia	
	Nr 3	PE	32	Viršus 200	179 24
				Apačia	
	Nr 4			Viršus	
				Apačia	
	Nr 5			Viršus	
				Apačia	
	Nr 6			Viršus	
				Apačia	
	Nr 7			Viršus	
				Apačia	

Lipynes –
(Medžiaga, kiekis)

Ar yra vandens? –

Ar yra dujų –

Pastabos

Užsakymas Nr

Sudare A Prosianikov

2012-11
(korteles sudarymo data)