Šulinys KF			NR 11
2013	Vilnius	Rylškių g	68-A-15
(įrenginio pastatymo metai)	(miestas)	(gatve)	planšetė nomenklatūra

Šulinio pjūviai :

Vertikalinis

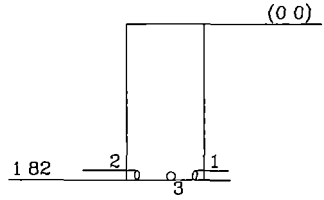

Horizontalinis

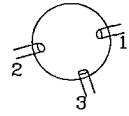

valymo įrenginys

Pririšimo brėžinys :

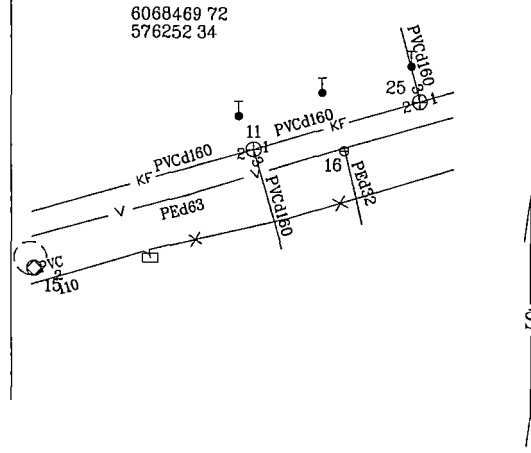

Pavadinimas		Medžiaga	Diametras mm	Atstumas nuo dangčio m		Altitudės
Dangtis		met	315			186 72
Žeme				0 00		186 72
Sienos		PVC				
Dugnas		PVC	315	1 82		184 90
Vamzdžiai	Nr 1	PVC	160	Viršus		
				Apačia	1 82	184 90
	Nr 2	PVC	160	Viršus		
				Apacia	1 82	184 90
	Nr 3	PVC	160	Viršus		
				Apačia	1 82	184 90
	Nr 4			Viršus		
				Apačia		
	Nr 5			Virsus		
				Apacia		
	Nr 6			Viršus		
				Apačia		
	Nr 7			Viršus		
				Apacia		

Lipynes

(*Medžiaga, kiekis*)

Ar yra vandens? –

Ar yra dujų –

Pastabos

GEODEZIJOS CENTRAS

UAB Geodezijos centras

+370 673 92494

info@geocentras lt

www geocentras lt

Sudare L Žilinskas 1GKV-585

2013-12-04

(korteles sudarymo data)