KF (komunikacija) | šulinys (įrenginio pavadinimas) | Nr. 84 | KORTELĖ

Vilnius (miestas) | Kremplių (gatvė) | 53 – A – 7 (planšeto nomenklatūra)

Šulinio pjūviai

Vertikalinis

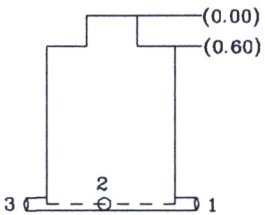

Horizontalinis

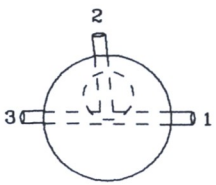

Pririšimo brėžinys

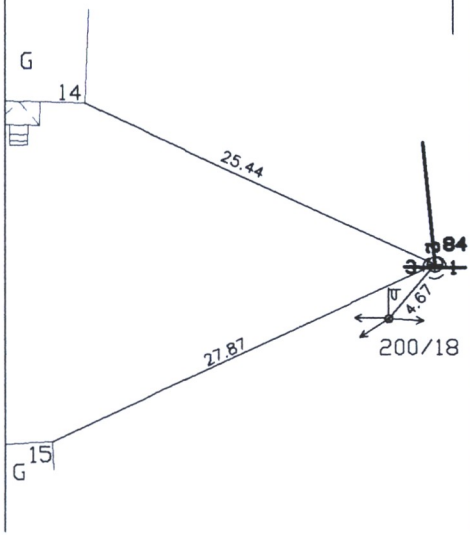

Pavadinimas	Medžiaga	Diametras, mm	Atstumas nuo dangčio, m		Altitudės
Dangtis	ketus	650			124.69
Žemė					
Sienos	g./b.				
Dugnas	g./b.	1500	3.74		120.95
Vamzdžiai 1	PVC	315	Viršus		
			Apačia	3.99	120.70
2	PVC	315	Viršus		
			Apačia	3.99	120.70
3	PVC	250	Viršus		
			Apačia	4.48	120.21
			Viršus		
			Apačia		
			Viršus		
			Apačia		
			Viršus		
			Apačia		
			Viršus		
			Apačia		

Lipynės .....10..... (medžiaga, kiekis)

Ar yra vandens? .....–.....

Ar yra dujų? .....–.....

Pastabos .....6070941,58.....
.....5863316,27.....

J. Šalkausko
personalinė įmonė
tel.8 686 80075

Objektas:

Sudarė O.Čepaitė (v. pavardė) (parašas)

Patikrino J.Šalkauskas (v. pavardė) (parašas)

2015 08 (įrenginio tyrinėjimo data)