Vandentiekis	*Sklende*	KORTELĖ Nr. 5
(Komunikacija)	(Įrenginio pavadinimas)	
Vilnius	*J.Tallat-Kelpšos g.*	51-D-5
(Miestas)	(Gatvė)	(Planšetės moneklatūra)

ŠULINIO PJŪVIAI (Matmenys duoti m)

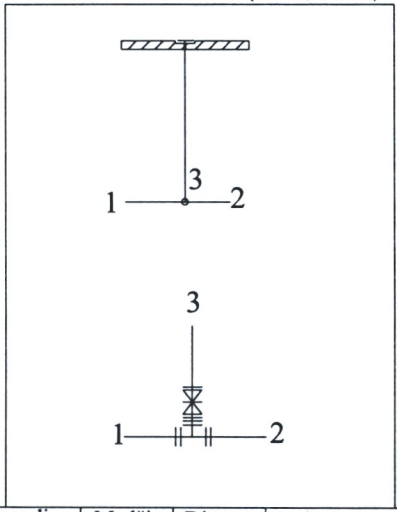

PRIRIŠIMO BRĖŽINYS

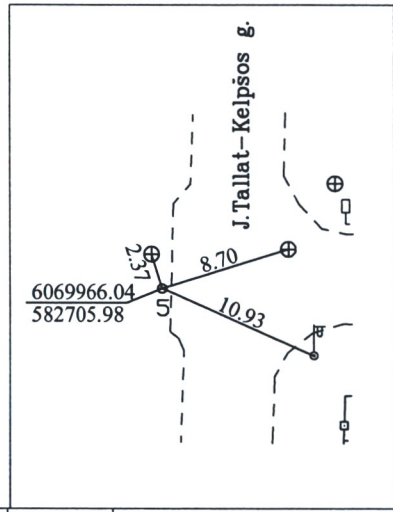

Pavadinimas		Medžiaga	Diametras	Atstumas nuo dangčio		Altitudė
Dangtis		Ket.	300			156,57
Žemė				-		
Sienos						
Dugnas						
Vamzdžiai	Nr.1	PE	100	Viršus	1,86	154,71
				Apačia		
	Nr.2	PE	100	Viršus	1,88	154,69
				Apačia		
	Nr.3	PE	100	Viršus	1,87	154,70
				Apačia		
	Nr.4			Viršus		
				Apačia		
	Nr.5			Viršus		
				Apačia		
	Nr.6			Viršus		
				Apačia		
	Nr.7			Viršus		
				Apačia		

Lipinės _____
(Medžiaga, kiekis)

Ar yra vandens? _____

Ar yra dujų _____

Pastabos _____

UAB "Geo group"

Sudarė	(parašas)	V.Bilinskas (pavardė)
Patikrino	(parašas)	(pavardė)

2011-09
(Įrenginio tyrinėjimo data)