Fekalinė kanalizacija (Komunikacija)	šulinys (Įrenginio pavadinimas)	Kortelė Nr.( ) 182
Vilnius (Miestas)	Šabaniauskio g. (gatvė)	51-D-5 (Planšeto nomenklatūra)

ŠULINIO PJUVIAI (m.)

PRIRIŠIMO SCHEMA

X= 6069840,07
Y= 582855,41

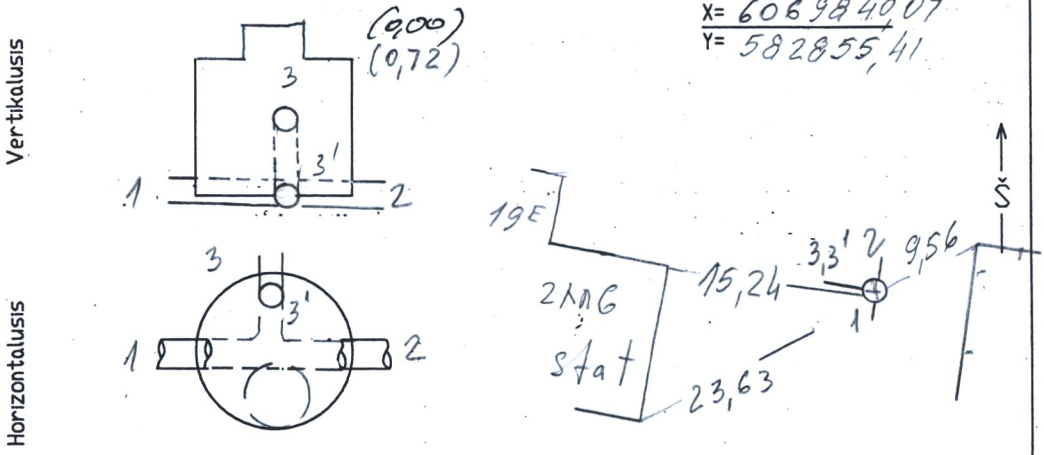

Pavadinimas		Medžiaga	Diametras	Atstumas nuo dangčio		Altitudė
Dangtis		KET	650	—		157,26
Žemė			—	0,00		157,26
Sienos		BET	—	—		
Dugnas		BET	1500	2,73		154,53
Vamzdžiai	Nr.1	PVC	200	Viršus		
				Apačia	2,90	154,36
	Nr.2	PVC	200	Viršus		
				Apačia	2,90	154,36
	Nr.3	PVC	160	Viršus		
				Apačia	1,78	155,48
	Nr.3'	PVC	160	Viršus		
				Apačia	2,80	154,36
	Nr.5			Viršus		
				Apačia		
	Nr.6			Viršus		
				Apačia		
	Nr.7			Viršus		
				Apačia		

Lipynes ..... 9 met.

(Medžiaga, kiekis)

Ar yra vandens? ---- nėra

Ar yra dujų? ---- nėra

Pastabos:

AB "Inžineriniai tyrinėjimai"
Filialas "TOPOGRAFIJA"

Objektas: 01-2-12691

Sudarė	(parašas)	J.Krukovski (pavardė)
Patikrino	(parašas)	V.Augūnas (pavardė)

2008 m. ..... mėn.
(Įrengimo tyrinėjimo data)