F. Kanalizacija
(Komunikacija)

šulinio
(Įrenginio pavadinimas)

Nr. (47) 25 KORTELĖ

Vilnius
(Miestas)

(Gatvė)

51-D-1
(Planšeto nomenklatūra)

ŠULINIO PJŪVIAI (m.)

PRIRIŠIMO BRĖŽINYS

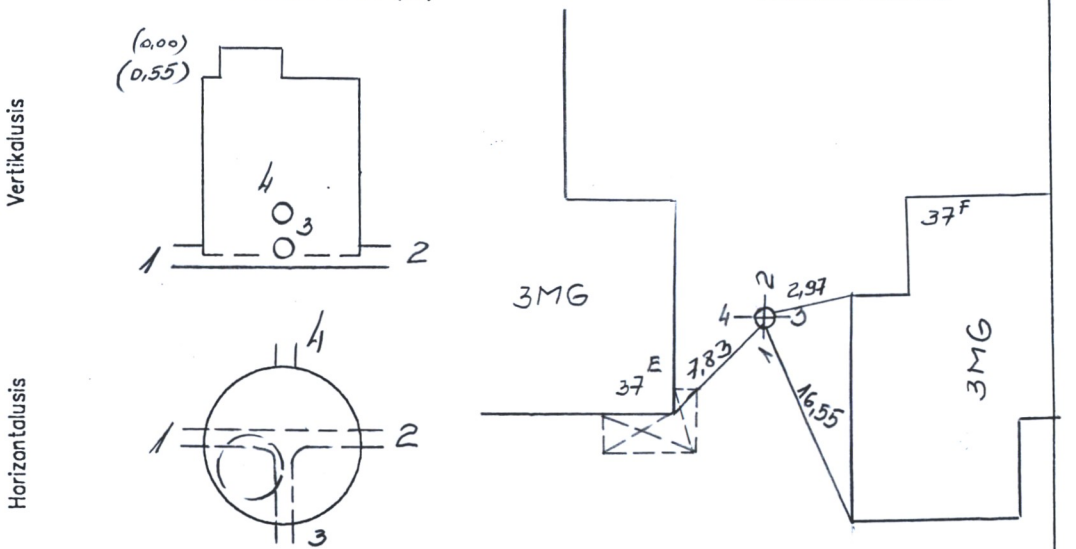

Pavadinimas		Medžiaga	Diametras	Atstumas nuo dangčio		Altitudė	Lipynės ..... (medžiaga, kiekis)
Dangtis		ket.	650			156,44	
Žeme							Ar yra vandens? —
Sienos		bet.					Ar yra dujų? —
Dugnas		bet.	1000	1,28		155,16	Pastabos: —
Vamzdžiai	Nr.1	PVC	160	Viršus			
				Apačia	1,37	155,07	
	Nr.2	PVC	160	Viršus			P.KLIMANSKO I.Į.
				Apačia	1,37	155,07	
	Nr.3	PVC	110	Viršus			
				Apačia	1,23	155,21	Objekto Nr. 20-791
	Nr.4	PVC	110	Viršus			
				Apačia	1,08	155,36	
	Nr.5			Viršus			Sudarė (parašas) P.KLIMANSKAS (pavardė)
				Apačia			
	Nr.6			Viršus			Patikrino (parašas) P.KLIMANSKAS (pavardė)
				Apačia			
	Nr.7			Viršus			2006 02 13 (Įrengimo tyrinėjimo data)
				Apačia			