16

ITI Nr. 91[d]

Fek. Ran. (Komunikacija) | šulinio (Įrenginio pavadinimas) | Nr. 20) 212 KORTELĖ

Vilnius (Miestas) | Visorių (Gatvė) | 51-C-5 (Planšeto nomenklatūra)

ŠULINIO PIŪVIAI (Matmenys duoti m) | PRIRIŠIMO BRĖŽINYS

Vertikalinis

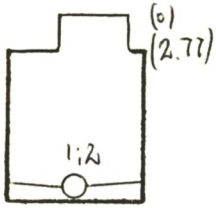

Horizontalinis

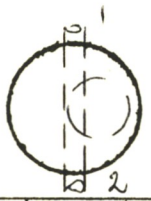

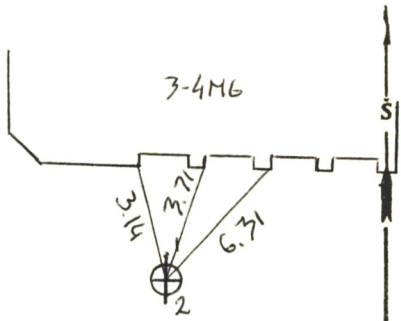

Pavadinimas		Medžiaga	Diametras	Atstumas nuo dangčio		Altitudės
Dangtis		ket.	650			173.06
Žemė				0.0		173.06
Sienos		bet.				
Dugnas		bet.	1.00	5.54		167.52
Vamzdžiai	Nr. 1	Ket.	100	Viršus		
				Apačia	5.60	167.46
	Nr. 2	Ket.	200	Viršus		
				Apačia	5.73	167.33
	Nr. 3			Viršus		
				Apačia		
	Nr. 4			Viršus		
				Apačia		
	Nr. 5			Viršus		
				Apačia		
	Nr. 6			Viršus		
				Apačia		
	Nr. 7			Viršus		
				Apačia		

Lipynės ...//... (Medžiaga, kiekis)

Ar yra vandens? ...–...

Ar yra dujų? ...–...

Pastabos ...–...

Inžinerinių tyrinėjimų INSTITUTAS

Objekto Nr. 01-3/3263.

Sudarė (parašas) Bombauska (pavardė)

Patikrino (parašas) (pavardė)

1985 m. ...11... mėn. 28 d. (Įrenginio tyrinėjimo data)

Sp.ITI-84