KF	ŠULINYS	Nr. 202
(komunikacija)	(irenginys)	
VILNIUS	SANTARIŠKIŲ	51-C-4
(miestas)	(gatve)	(planseto nomenklatura)

PJUVIAI

VERTIKALUS

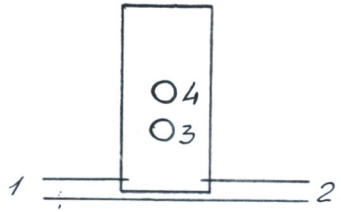

HORIZONTALUS

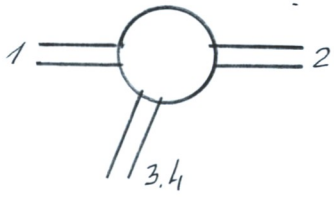

PRIRISIMO BREZINYS

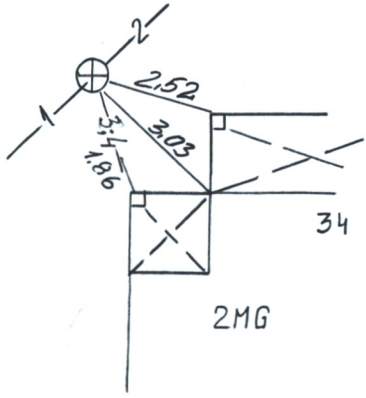

Pavadinimas		Medziaga	Diametras	Atstumas nuo dangcio		Altitude	Lipynes.....
Dangtis		Ket	300			164,12	(Medziaga, kiekis)
Zeme							Ar yra vandens?
Sienos		PVC					Ar yra duju?
Dugnas		PVC	0,315	1.28		162,84	Pastabos:
Vamzdziai	Nr.1	PVC	160	virsus			
				apacia	1.43	162,69	
	Nr.2	PVC	160	virsus			UAB"INZINERINIAI TYRINEJIMAI"
				apacia	1.43	162,69	FIL."INZINERINE GEODEZIJA"
	Nr.3	PVC	100	virsus			
				apacia	1,15	162,97	OBJEKTAS:
	Nr.4	PVC	100	virsus			
				apacia	0,89	163,23	011-33363
	Nr.5			virsus			Sudare: R.LUCIUNAS
				apacia			
	Nr.6			virsus			Tikrino: R.GIRCYS
				apacia			
	Nr.7			virsus			(tyrinejimo data)
				apacia			