ITI Nr. 91[d]

FK (Komunikacija)	šulinio (Įrenginio pavadinimas)	Nr.(1) 27 KORTELĖ
Vilnius (Miestas)	Dzeržinskio (Gatvė)	51-C-15 (Planšeto nomenklatūra)

ŠULINIO PIŪVIAI (Matmenys duoti m)

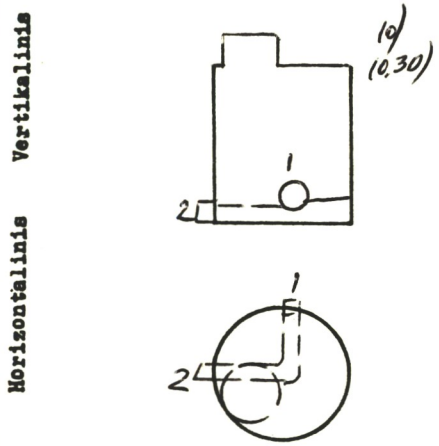

PRIRIŠIMO BRĖŽINYS

Vaikų int. ligoninė

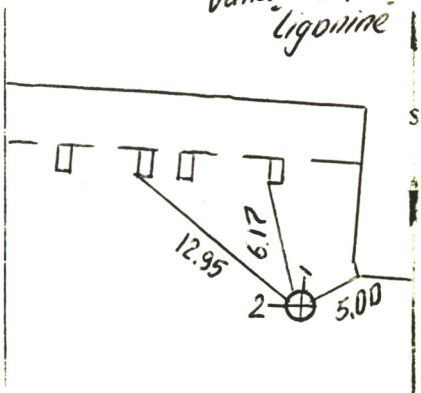

Pavadinimas		Medžiaga	Diametras	Atstumas nuo dangčio		Altitudės
Dangtis		ket.	650			155,21
Žemė				0,0		155,21
Sienos		bet.				
Dugnas		bet.	1000	1.24		153,97
Vamzdžiai	Nr. 1	ket	100	Viršus		
				Apačia	1,37	153.84
	Nr. 2	ket	150	Viršus		
				Apačia	1,37	153.84
	Nr. 3			Viršus		
				Apačia		
	Nr. 4			Viršus		
				Apačia		
	Nr. 5			Viršus		
				Apačia		
	Nr. 6			Viršus		
				Apačia		
	Nr. 7			Viršus		
				Apačia		

Lipynės ... 2 ...
(Medžiaga, kiekis)

Ar yra vandens? .....

Ar yra dujų? .....

Pastabos .....

.....

.....

Inžinerinių tyrinėjimų INSTITUTAS

Objekto Nr. 21.3/4157..

Sudarė	(parašas)	Žilys (pavardė)
Patikrino	(parašas)	(pavardė)

19 88 m. ... 08 ... mėn. ... d.
(Įrenginio tyrinėjimo data)