ITI Nr. 91

Naudentickio kamera — Nr. (29) 204 KORTELĖ

(Komunikacija) (Įrenginio pavadinimas)

Vilnius — Šantariškių — 51-C-15

(Miestas) (Gatvė) (Planšeto nomenklatūra)

ŠULINIO PIŪVIAI (Matmenys duoti m) — PRIRIŠIMO BRĖŽINYS

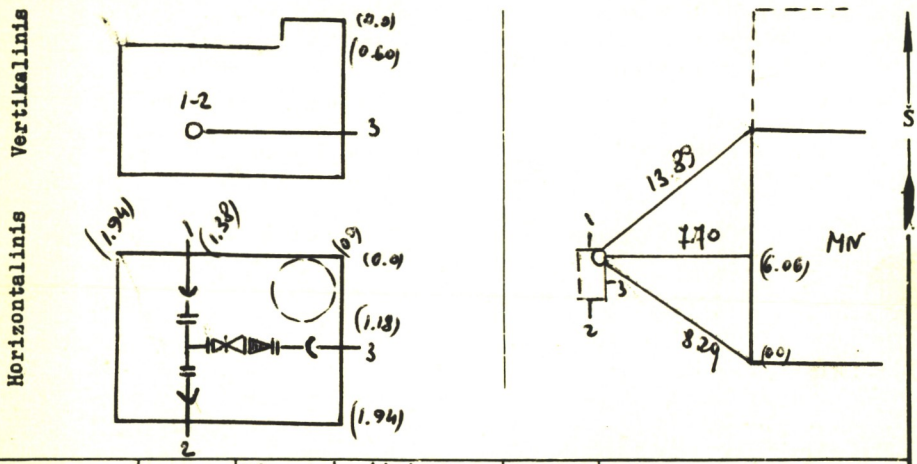

Pavadinimas		Medžiaga	Diametras	Atstumas nuo dangčio		Altitudės
Dangtis		ketuv	0.65			158.16
Žemė		žemė		0.0		158.16
Sienos		bet.				
Dugnas		betonas	1.94 x 1.94	3.20		154.96
Vamzdžiai	Nr. 1	ketuv	300	Viršus	2.46	155.70
				Apačia		
	Nr. 2	ketuv	300	Viršus	2.46	155.70
				Apačia		
	Nr. 3	ketuv	65	Viršus	2.63	155.53
				Apačia		
	Nr. 4			Viršus		
				Apačia		
	Nr. 5			Viršus		
				Apačia		
	Nr. 6			Viršus		
				Apačia		
	Nr. 7			Viršus		
				Apačia		

Lipynės ....kopečios.... (Medžiaga, kiekis)

Ar yra vandens? ....-....

Ar yra dujų? ....-....

Pastabos ....Patikrino P. Gryboos 1990.XII.....

Inžinerinių tyrinėjimų INSTITUTAS

Objekto Nr. ...91-51-1782.

Sudarė (parašas) (pavardė) Petrauskas

Patikrino (parašas) (pavardė)

1980. m. ...11... mėn. 8 d.

(Įrenginio tyrinėjimo data)

28

11