ITI Nr. 91

Vandentiekio (Komunikacija)	kamera (Įrenginio pavadinimas)	Nr.(1) 203 KORTELĖ
Vilnius (Miestas)	Santariškių (Gatvė)	51-C-15 (Planšeto nomenklatūra)

ŠULINIO PIŪVIAI (Matmenys duoti m)

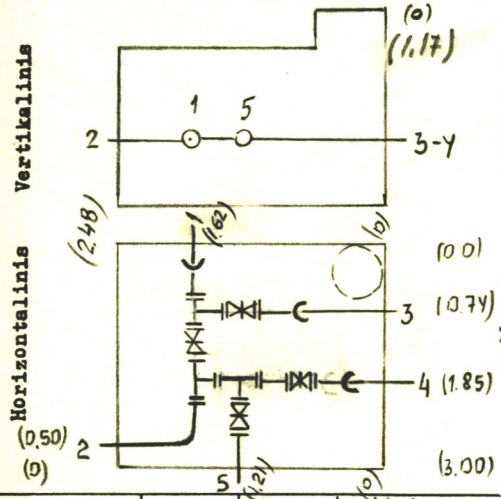

PRIRIŠIMO BRĖŽINYS

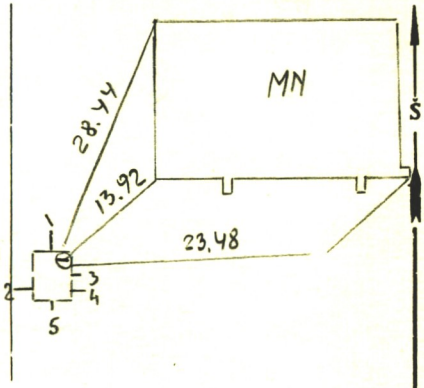

27

Pavadinimas		Medžiaga	Diametras	Atstumas nuo dangčio		Altitudės
Dangtis		ketin	0.65			156,87
Žemė		gr.		0.00		156,87
Sienos		bet.				
Dugnas		bet	3.00 x 2.48	3,10		153.77
Vamzdžiai	Nr. 1	ketin	300	Viršus	2,43	154.44
				Apačia		
	Nr. 2	pln.	300	Viršus	2.60	154.27
				Apačia		
	Nr. 3	ketin	100	Viršus	2,51	154.36
				Apačia		
	Nr. 4	ketin	100	Viršus	2,51	154.36
				Apačia		
	Nr. 5	pln	100	Viršus	2,51	154.36
				Apačia		
	Nr. 6			Viršus		
				Apačia		
	Nr. 7			Viršus		
				Apačia		

13

Lipynės met. kop. (Medžiaga, kiekis)

Ar yra vandens? –

Ar yra dujų? .....

Pastabos Vamzdžio 84.01 Stanko

Inžinerinių tyrinėjimų INSTITUTAS

Objekto Nr. 01-31.282

Sudarė	Kraš (parašas)	Petrauskas (pavardė)
Patikrino	(parašas)	(pavardė)

1982 m. 12 mėn. 20 d. (Įrenginio tyrinėjimo data)

Patikrino: Rūbas 1990. XII.