FEKALINĖ KANALIZACIJA Nr. 149	KORTELĖ	51-C-15
(įrenginio pavadinimas)	(plane)	(planšeto nomenklatūra)
2011	VILNIUS	SANTARIŠKIŲ
(įrenginio pastatymo metai)	(miestas)	(gatvė)

Šulinio pjūviai:

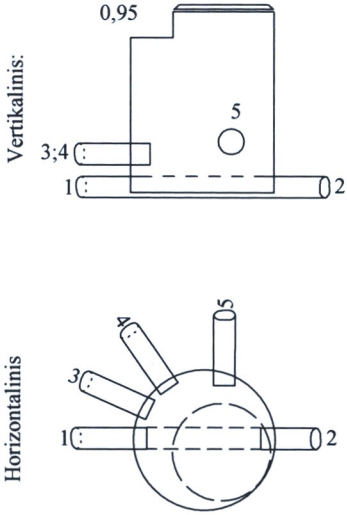

Pririšimo brėžinys

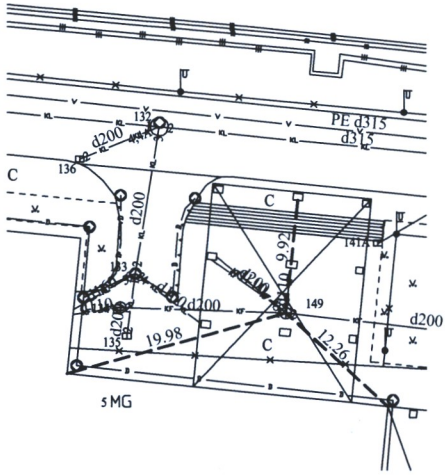

Pavadinimas	Medžiaga	Diametras mm	Atstumas nuo dangčio, m	Altitudės, m
Dangtis	KET	650		152,95
Žemė			0.00	152,95
Sienos	BET			
Dugnas	BET	1000	2,33	150,62

Lipynės 6 (medžiaga,kiekis)

Ar yra vandens

Ar yra dujų

Vamzdžiai					
Nr.1	PVC	200	Viršus		
			Apačia 2.39	150.56	
Nr.2	PVC	200	Viršus		
			Apačia 2,43	150,52	
Nr.3	PVC	110	Viršus		
			Apačia 2,22	150,73	
Nr.4	PVC	200	Viršus		
			Apačia 2,20	150,75	
Nr.5	PVC	110	Viršus		
			Apačia 2,05	150,90	

A. Šerelio IĮ

Objektas

Sudarė	A. Šerelis (pavardė)	(parašas)
Patikrino	A. Šerelis (pavardė)	(parašas)

2011 06 28

(kortelės sudarymo data)