ITI 182c

10

Praeinamojo kolektoriaus *pūvis* Nr.(*7*) *225* KORTELĖ *51-C-11*

(įrenginio pavadinimas) (abrise) (plane) (planšeto nomenklatūra)

1988 (įrenginio pastatymo metai) | *Vilnius* (miestas) | *Dzerzinskio* (gatvė)

KOLEKTORIAUS PJŪVIAI: a) Vertikaliniai:

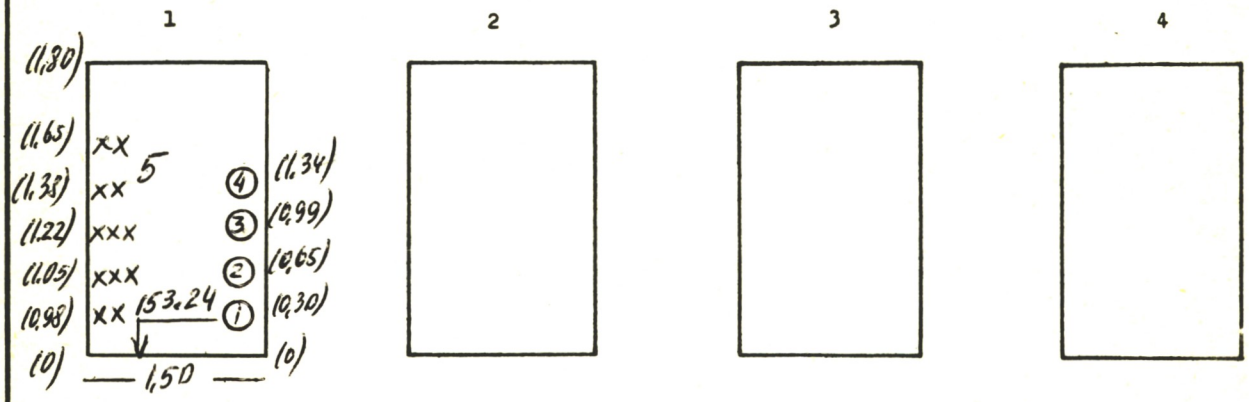

b) Horizontalinis:

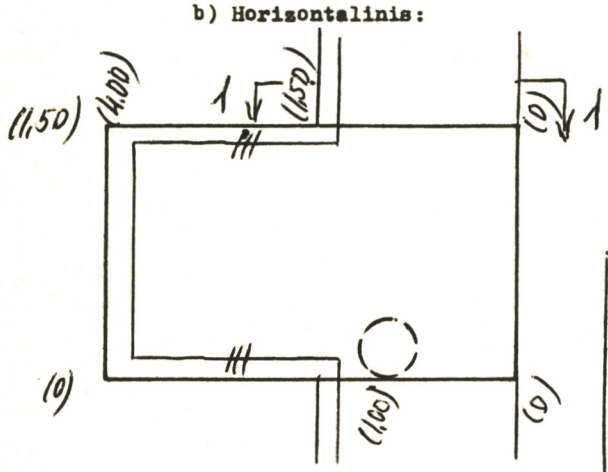

PRIRIŠIMO BRĖŽINYS:

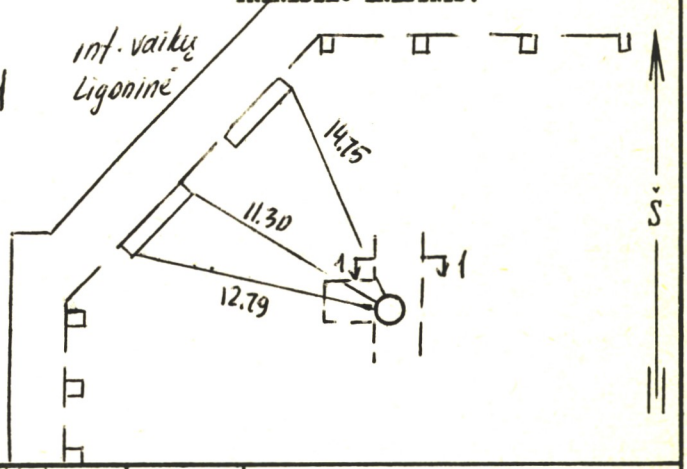

Pavadinimas	Medžiaga	Skersmenys mm	Atst.nuo dangčio m	Altitudės
Dangtis	ket.	650		155,69
Žemė			0.0	155,69
Sienos	bet.			
Dugnas	bet.		2.45	153.24

Pūv. Nr.	Vamzd. Nr.	Komunikac. rūšis	Medž.		Atst.nuo dugno m	
1	1-4	šilum	pl	100. 100. 70.70		
	5	el. kabeliai				

Lipynės —
(medžiaga, kiekis)

Ar yra dujų? _____

Pastabos: 1) Atstumai pūviuose duoti iki vamzdžių viršaus

2) H lubų = 155,04

Inžinerinių tyrinėjimų INSTITUTAS

Objekto Nr. *01-3/4457*

Sudarė	*Gikys* (pavardė)	(parašas)
Patikrino	(pavardė)	(parašas)

198*8* m. *10* mėn. ___ d.
(įrenginio tyrinėjimo data)

9