F. kanalizacija (Komunikacija) | šulinio (Įrenginio pavadinimas) | Nr. (12) 232 KORTELĖ

Vilnius (Miestas) | Santariškių (Gatvė) | 51-A-16 (Planšeto nomenklatūra)

ŠULINIO PJŪVIAI (m.)

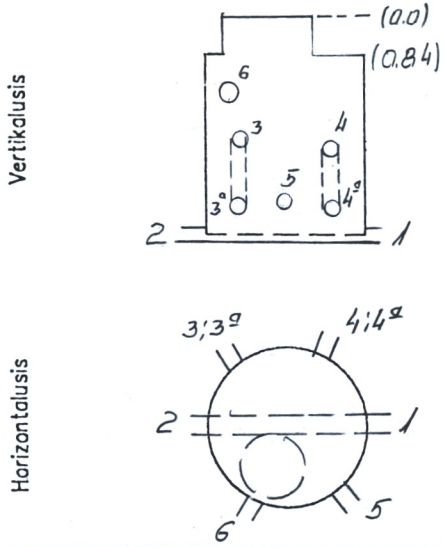

PRIRIŠIMO BRĖŽINYS

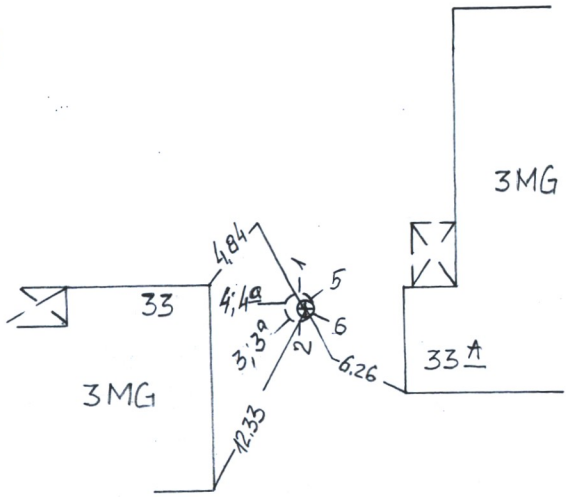

Pavadinimas	Medžiaga	Diametras	Atstumas nuo dangčio		Altitudė
Dangtis	bet.	650			157,92
Žeme					
Senos	bet.				
Pagnas	bet.	1500	2,84		155,08
Nr.1	PVC	160	Viršus		
			Apačia	2,85	155,07
Nr.2	PVC	160	Viršus		
			Apačia	2,85	155,07
Nr.3	PVC	110	Viršus		
			Apačia	2.40	155,52
Nr.4	PVC	110	Viršus		
			Apačia	1,48	156,44
Nr.5	PVC	110	Viršus		
			Apačia	1,63	156,29
Nr.4a;5a	PVC	110	Viršus		
			Apačia	2.77	155,15
Nr.6	PVC	110	Viršus		
			Apačia	1,02	156,90

Lipynės met. 6 l.p. (medžiaga, kiekis)

Ar yra vandens? —

Ar yra dujų? —

Pastabos: —

P.KLIMANSKO I.Į.

Objekto Nr. 20-852

Sudarė P.Klimansk (parašas) P.KLIMANSKAS (pavardė)

Patikrino P.Klimansk (parašas) P.KLIMANSKAS (pavardė)

2006 10 25 (Įrenginio tyrinėjimo data)