ITI Nr. 91[d]

Fek. Kanalizac. šulinio Nr.(__) 173 KORTELĖ

(Komunikacija) (Įrenginio pavadinimas)

Vilnius Kairiūkščio 50-D-7

(Miestas) (Gatvė) (Planšeto nomenklatūra)

ŠULINIO PLOVIAI (Matmenys duoti m) PRIRIŠIMO BRĖŽINYS

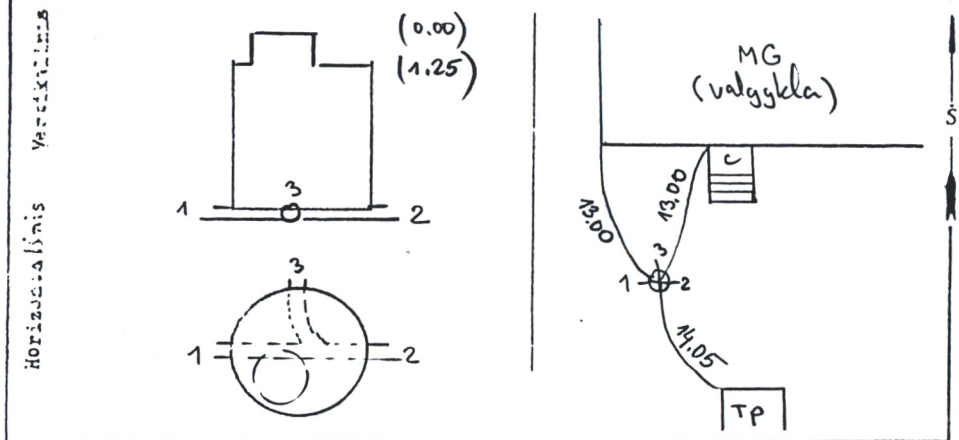

Pavadinimas	Medžiaga	Diametras	Atstumas nuo dangčio		Altitudės
Dangtis	ket.	650			178.28
Žerė			0-00		178,28
Sienos	bet.				
Dugnas	bet.	1500		2.68	175,60
Vamzdžiai Nr. 1	PVC	200	Viršus		
			Apačia	2.91	175,37
Nr. 2	PVC	200	Viršus		
			Apačia	2.91	175,37
Nr. 3	PVC	200	Viršus		
			Apačia	2.91	175,37
Nr. 4			Viršus		
			Apačia		
Nr. 5			Viršus		
			Apačia		
Nr. 6			Viršus		
			Apačia		
Nr. 7			Viršus		
			Apačia		

Lipynės .....8..... (Medžiaga, kiekis)

Ar yra vandens? ...—.....

Ar yra dujų? .....—.....

Pastabos .....—.....

.....

.....

Objekto Nr.....

Sudarė (parašas) (pavardė)

Patikrino (parašas) (pavardė)

2004 m...09..mėn 15 d.

(Įrenginio tyrinėjimo data)