ITI Nr. 91[d]

F. KANALIZACIJOS (Komunikacija) | Šulinio (Įrenginio pavadinimas) | Nr.( ) 221 KORTELĖ

VILNIAUS (Miestas) | MOKSLININKŲ (Gatvė) | 50-D-15 (Planšeto nomenklatūra)

ŠULINIO PIŪVIAI (Matmenys duoti m) | PRIRIŠIMO BRĖŽINYS

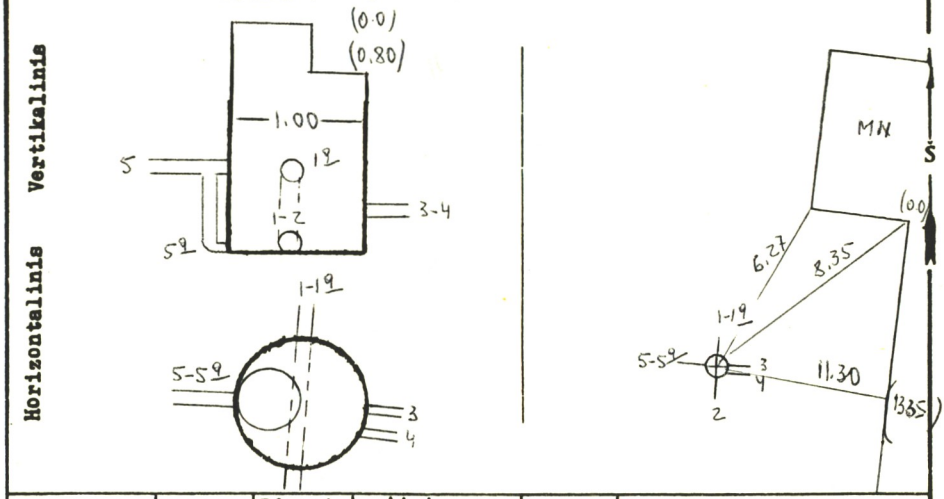

Pavadinimas		Medžiaga	Diametras	Atstumas nuo dangčio		Altitudės
Dangtis		ket.	650			165.83
Žemė				0.00		165.83
Sienos		bet.				
Dugnas		bet.	1.00	3.76		162.07
Vamzdžiai	Nr. 1	KER.	150	Viršus		
				Apačia	3.89	161.94
	Nr. 2	-"-	150	Viršus		
				Apačia	3.89	161.94
	Nr. 3	KETUS	100	Viršus		
				Apačia	2.11	163.72
	Nr. 4	-"-	100	Viršus		
				Apačia	2.11	163.72
	Nr. 19	MET.	150	Viršus		
				Apačia	1.16	164.67
	Nr. 5	-"-	150	Viršus		
				Apačia	1.75	164.08
	Nr. 59	-"-	150	Viršus		
				Apačia	3.75	162.08

Lipynės MET. 12 (Medžiaga, kiekis)

Ar yra vandens? –

Ar yra dujų? –

Pastabos –

Inžinerinių tyrinėjimų INSTITUTAS

Objekto Nr. 01-3/3679

Sudarė: J.P. (parašas) J.P. ATKAUSKAS (pavardė)

Patikrino: (parašas) (pavardė)

1986 m. 12 mėn. 16 d. (Įrenginio tyrinėjimo data)