Buit. ir gamyb. nuot. tink.
(Komunikacija)

Nuotekų kanalizacijos šulinys
(Įrenginio pavadinimas)

Nr.(49-C-13) 207 KORTELĖ

Vilnius (Miestas) J.Glaubico g. (Gatvė)

75/33-0051
(Planšeto nomenklatūra)

ŠULINIO PJŪVIAI (Matmenys duoti m)

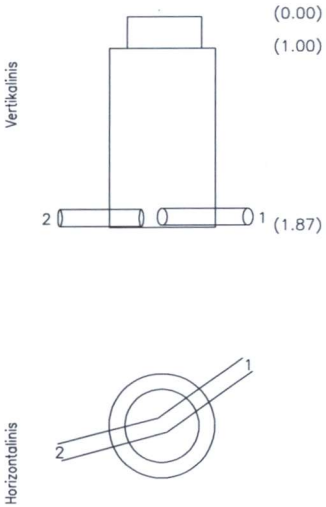

PRIRIŠIMO BRĖŽINYS

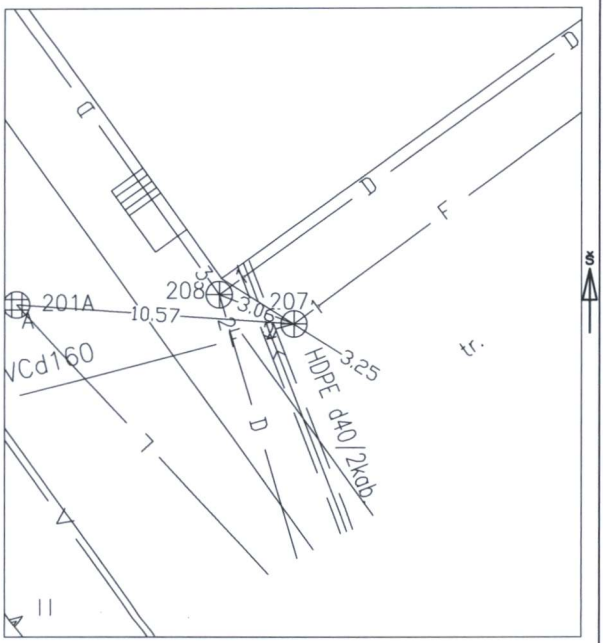

Pavadinimas	Medžiaga	Diametras	Atstumas nuo dangčio		Altitudės
Dangtis	Ketus	650			182.59
Žemė			0.00		182.59
Sienos	g/b				
Dugnas	Betonas	1000	1.87		180.72
Vamzdžiai Nr. 1	PVC	160	Viršus		
			Apačia	1.85	180.74
Nr. 2	PVC	160	Viršus		
			Apačia	1.86	180.73
Nr. 3			Viršus		
			Apačia		
Nr. 4			Viršus		
			Apačia		
Nr. 5			Viršus		
			Apačia		
Nr. 6			Viršus		
			Apačia		
Nr. 7			Viršus		
			Apačia		
Nr. 8			Viršus		
			Apačia		

Lipynės 6
(medžiaga, kiekis)

Ar yra vandens

Ar yra dujų

Pastabos X = 6069275.43; Y = 577708.32

LAS07

UAB „GEOMANAI"

Objekto nr.

Sudarė	Parašas	S.Einorytė Pavardė
Patikrino	Parašas	Pavardė

2017-09-27
(Įrenginio tyrinėjimo data)