Vandentiekis
(Komunikacija)

Vandentiekio šulinys
(įrenginio pavadinimas)

Vilnius (Miestas) J.Glaubico g. (Gatvė)

Nr.(48-D-16) 137 KORTELĖ

75/33-0051
(Planšeto nomenklatūra)

ŠULINIO PJŪVIAI (Matmenys duoti m)

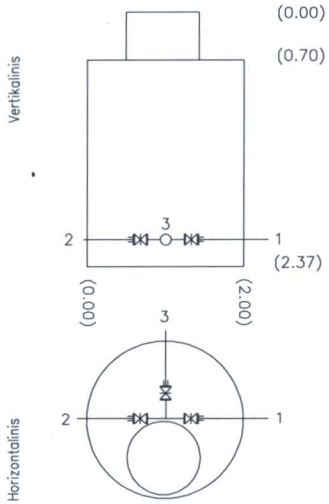

PRIRIŠIMO BRĖŽINYS

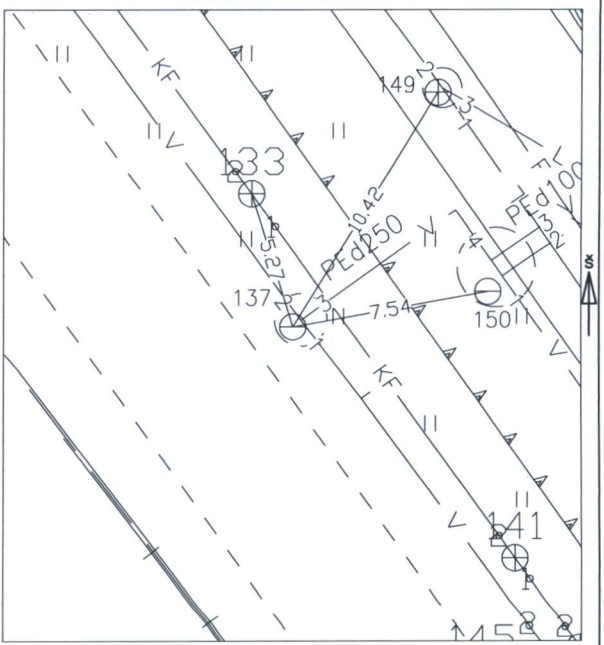

Pavadinimas		Medžiaga	Diametras	Atstumas nuo dangčio		Altitudės
Dangtis		Ketus	650			182.71
Žemė				0.00		182.71
Sienos		g/b				
Dugnas		Betonas	2000	2.37		180.34
Vamzdžiai	Nr. 1	Ketus	250	Viršus	1.82	180.89
				Apačia		
	Nr. 2	Ketus	250	Viršus	1.82	180.89
				Apačia		
	Nr. 3	PE	250	Viršus	1.82	180.89
				Apačia		
	Nr. 4			Viršus		
				Apačia		
	Nr. 5			Viršus		
				Apačia		
	Nr. 6			Viršus		
				Apačia		
	Nr. 7			Viršus		
				Apačia		
	Nr. 8			Viršus		
				Apačia		

Lipynės 5
(medžiaga, kiekis)

Ar yra vandens

Ar yra dujų

Pastabos X = 6069380.32; Y = 577609.64

LAS07

UAB „GEOMANAI"

Objekto nr.

Sudarė		S.Einorytė
	Parašas	Pavardė
Patikrino		
	Parašas	Pavardė

2017-09-27
(įrenginio tyrinėjimo data)