| | | |
|---|---|---|
| Fekalinė kanalizacija (Komunikacija) | šulinys (Įrenginio pavadinimas) | Kortelė Nr.(55) 65 |
| Vilnius (Miestas) | Balsiai Numėjos g. (gatvė) | 34-C-5 (Planšeto nomenklatūra) |

ŠULINIO PJUVIAI (m.)

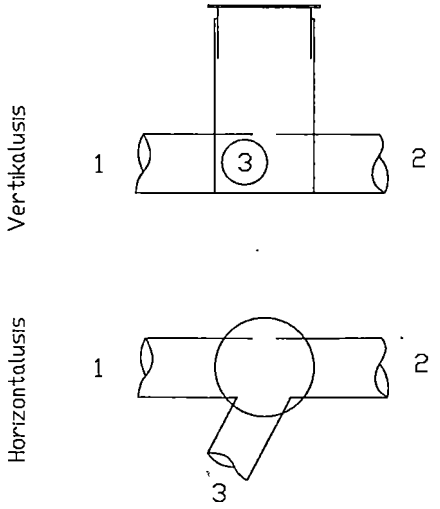


PRIRIŠIMO SCHEMA

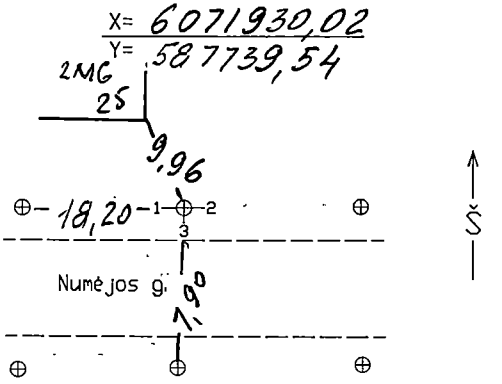


| Pavadinimas | | Medžiaga | Diametras | Atstumas nuo dangčio | | Altitudė |
|---|---|---|---|---|---|---|
| Dangtis | | KET | 300 | — | | 124,83 |
| Žemė | | | — | 0,00 | | 124,83 |
| Sienos | | PVC | — | — | | |
| Dugnas | | PVC | 315 | | | |
| Vamzdžiai | Nr.1 | PVC | 200 | Viršus | | |
| | | | | Apačia | 1,77 | 123,06 |
| | Nr.2 | PVC | 200 | Viršus | | |
| | | | | Apačia | 1,77 | 123,06 |
| | Nr.3 | PVC | 160 | Viršus | | |
| | | | | Apačia | 1,77 | 123,06 |
| | Nr.4 | | | Viršus | | |
| | | | | Apačia | | |
| | Nr.5 | | | Viršus | | |
| | | | | Apačia | | |
| | Nr.6 | | | Viršus | | |
| | | | | Apačia | | |
| | Nr.7 | | | Viršus | | |
| | | | | Apačia | | |

Lipynes ..... nėra

(Medžiaga, kiekis)

Ar yra vandens? —— nėra

Ar yra dujų? —— nėra

Pastabos:

AB "Inžineriniai tyrinėjimai"
Filialas "TOPOGRAFIJA"

Objektas: 01-2-13019

Sudarė (parašas) J.Krukovski (pavardė)

Patikrino (parašas) V.Augūnas (pavardė)

2009 m. 08 mėn.
(Įrengimo tyrinėjimo data)