Fekalinė kanalizacija (Komunikacija)	šulinys (Įrenginio pavadinimas)	Kortelė Nr.(69) 161a
Vilnius (Miestas)	Balsiai Jundos g. (gatvė)	33-D-5 (Planšeto nomenklatūra)

ŠULINIO PJUVIAI (m.)

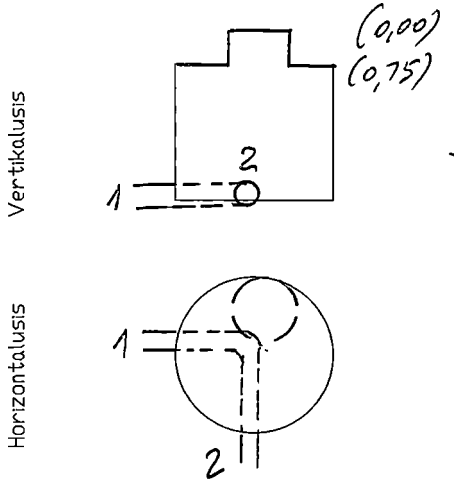

PRIRIŠIMO SCHEMA

X= 6071817,37
Y= 586738,44

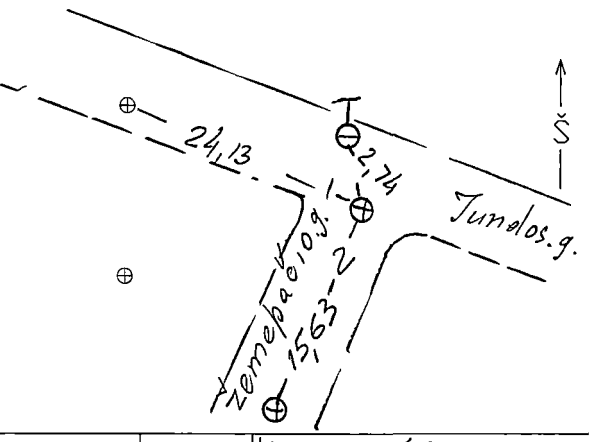

Pavadinimas	Medžiaga	Diametras	Atstumas nuo dangčio	Altitudė
Dangtis	KET	650	—	131,02
Žemė		—	0,00	131,02
Sienos	BET	—	—	
Dugnas	BET	1000	2,56	128,46

Vamzdžiai					
Nr.1	PVC	200	Viršus		
			Apačia	2,68	128,34
Nr.2	PVC	200	Viršus		
			Apačia	2,68	128,34
Nr.3			Viršus		
			Apačia		
Nr.4			Viršus		
			Apačia		
Nr.5			Viršus		
			Apačia		
Nr.6			Viršus		
			Apačia		
Nr.7			Viršus		
			Apačia		

Lipynes .....10 _____
(Medžiaga, kiekis)
Ar yra vandens? —— nėra
Ar yra dujų? —— nėra
Pastabos:

AB"Inžineriniai tyrinėjimai"
Filialas "TOPOGRAFIJA"

Objektas: 01-2-13019

Sudarė	(parašas)	J.Krukovski (pavardė)
Patikrino	(parašas)	V.Augūnas (pavardė)

2009 m. // 11 mėn.
(Įrengimo tyrinėjimo data)