Vandentiekio šulinio Nr.	164	KORTELĖ	33-B-7
(įrenginio pavadinimas)	(plane)		(planšeto nomenklatūra)

2015	Vilnius	Kaukų
(Šul.pastatymo metai)	(miestas)	(gatvė)

ŠULINIO PJŪVIAI:

Vertikalinis

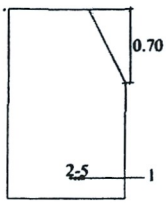

Horizontalinis

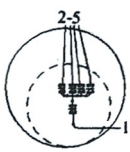

Pririšimo brėžinys

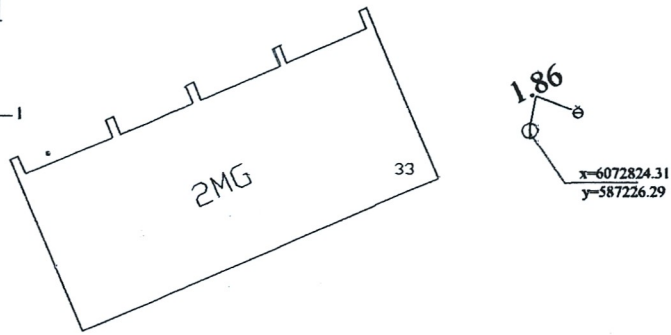

Pavad.		Medž	Diametras mm.	Atstumas nuo dangčio m.		Altitudės m.
Dangtis		ket.	650			130.57
Žemė					0.00	130.57
Sienos		bet				
Dugnas		bet	1000		2.15	128.42
VAMZDŽIAI	Nr.1	PE	32	Viršus	2.08	128.49
				Apačia		
	Nr.2	PE	32	Viršus	2.10	128.47
				Apačia		
	Nr.3	PE	32	Viršus	2.10	128.47
				Apačia		
	Nr.4	PE	32	Viršus	2.10	128.47
				Apačia		
	Nr.5	PE	32	Viršus	2.10	128.47
				Apačia		

Lipynės met 8
(medžiaga,kiekis)

Ar yra vandens? —

Ar yra dujų —

UAB "Geodeziniai tyrinėjimai"

2015.11.11
(kortelės sudarymo data)

(kortelę sadarė)