Fekalinė kanalizacija
(Komunikacija)

šulinys
(Įrenginio pavadinimas)

Kortelė Nr.( ) 247

Vilnius
(Miestas)

Balsiai Ragės g.
(gatvė)

33-B-6
(Planšeto nomenklatūra)

ŠULINIO PJUVIAI (m.)

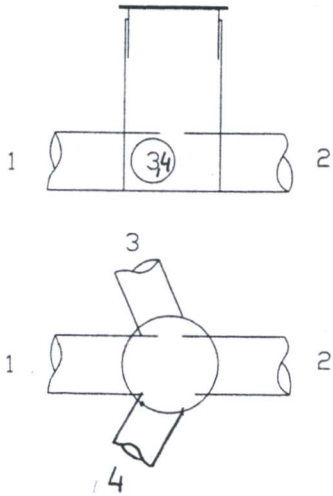

PRIRIŠIMO SCHEMA

X= 6072784,53
Y= 587142,42

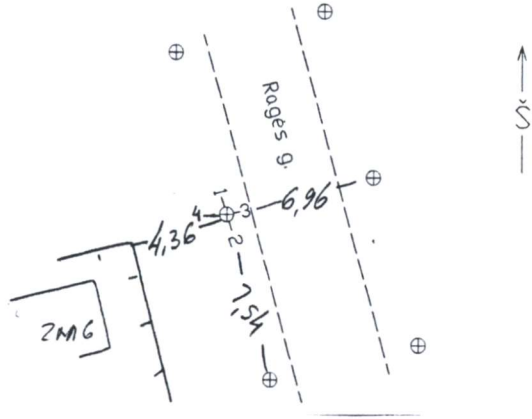

Pavadinimas		Medžiaga	Diametras	Atstumas nuo dangčio		Altitudės
Dangtis		KET	300			130,52
Žemė				0,00		130,52
Sienos		PVC				
Dugnas		PVC	315	2,12		128,40
Vamzdžiai	Nr.1	PVC	200	Viršus	1,92	128,60
				Apačia	2,12	128,40
	Nr.2	PVC	200	Viršus	1,92	128,60
				Apačia	2,12	128,40
	Nr.3	PVC	160	Viršus	1,96	128,56
				Apačia	2,12	128,40
	Nr.4	PVC	110	Viršus	2,01	128,51
				Apačia	2,12	128,40
	Nr.5			Viršus		
				Apačia		
	Nr.6			Viršus		
				Apačia		
	Nr.7			Viršus		
				Apačia		
	Nr.8			Viršus		
				Apačia		

Lipynės nėra
Ar yra vandens nėra
Ar yra dujų nėra
Pastabos nėra

UAB GEODESMA

Objekto nr. Ob_Nr

Sudarė		R. Dedela
Patikrino		R. Dedela

DATA 2017-02-23
(įrenginio tyrinėjimo data)