Fekalinė kanalizacija (Komunikacija)	šulinys (Įrenginio pavadinimas)	Kortelė Nr.(68) 246
Vilnius (Miestas)	Balsiai Austėjos g. (gatve)	33-B-5 (Planšeto nomenklatūra)

ŠULINIO PJUVIAI (m.)

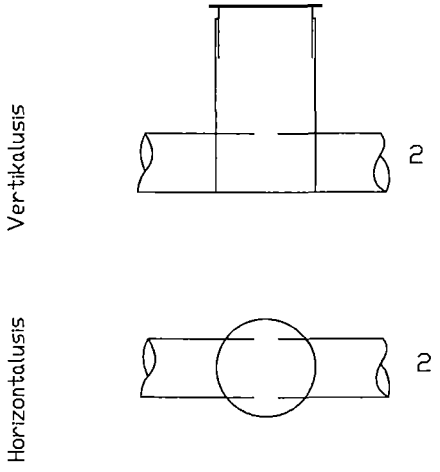

PRIRIŠIMO SCHEMA

X= 607275,56
Y= 586873,71

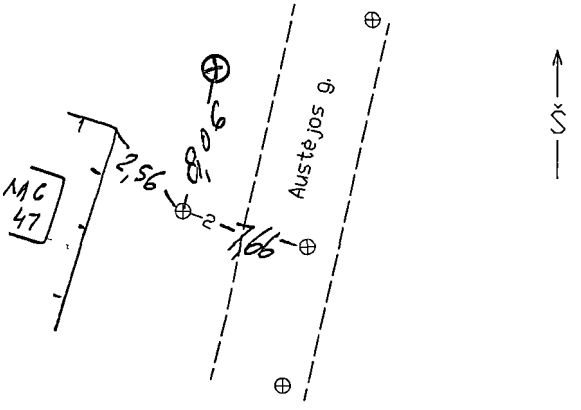

Pavadinimas	Medžiaga	Diametras	Atstumas nuo dangčio	Altitudė
Dangtis	KET	300	—	133,32
Žemė		—	0,00	133,32
Sienos	PVC	—	—	
Dugnas	PVC	315		

Vamzdžiai					
Nr.1			Viršus		
			Apačia		
Nr.2	PVC	160	Viršus		
			Apačia	2,15	131,17
Nr.3			Viršus		
			Apačia		
Nr.4			Viršus		
			Apačia		
Nr.5			Viršus		
			Apačia		
Nr.6			Viršus		
			Apačia		
Nr.7			Viršus		
			Apačia		

Lipynes ..... nera

(Medžiaga, kiekis)

Ar yra vandens? —— nėra

Ar yra dujų? —— nėra

Pastabos:

AB"Inžineriniai tyrinėjimai"
Filialas "TOPOGRAFIJA"

Objektas: 01-2/13019

Sudarė (parašas) J.Krukovski (pavardė)

Patikrino (parašas) V Augūnas (pavardė)

2009 m. 11 mėn.
(Įrenginio tyrinėjimo data)