Vandentiekis (Komunikacija)	Sklendė (Įrenginio pavadinimas)	Kortelė Nr. 178
Vilnius (Miestas)	Balsiai Žynių g. (gatvė)	33-B-5 (Planšeto nomenklatūra)

ŠULINIO PJUVIAI (m.)

Vertikalusis

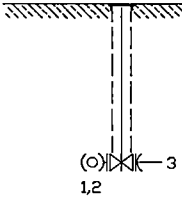

Horizontalusis

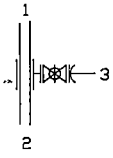

PRIRIŠIMO SCHEMA

X= 6072840,56
Y= 586764,74

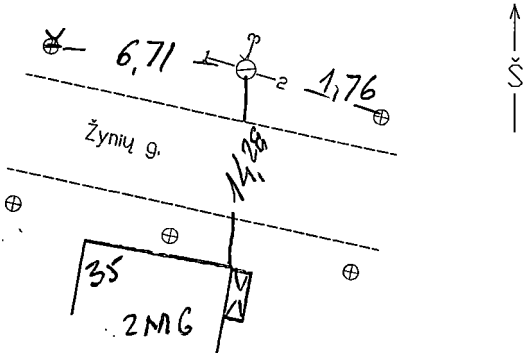

Pavadinimas		Medžiaga	Diametras	Atstumas nuo dangčio		Altitudė
Dangtis		KET	150	—		133,68
Žemė		—	—	0,00		133,68
Sienos		—	—			
Dugnas		—	—			
Vamzdžiai	Nr.1	PE	110x6.6	Viršus	2,07	131,61
				Apačia		
	Nr.2	PE	110x6.6	Viršus	2,07	131,61
				Apačia		
	Nr.3	PE	32	Viršus	2,10	131,58
				Apačia		
	Nr.4			Viršus		
				Apačia		
	Nr.5			Viršus		
				Apačia		
	Nr.6			Viršus		
				Apačia		
	Nr.7			Viršus		
				Apačia		

Lipynes ..... nėra
(Medžiaga, kiekis)
Ar yra vandens? ---- nėra
Ar yra dujų? ---- nėra
Pastabos:

AB"Inžineriniai tyrinėjimai"
Filialas "TOPOGRAFIJA"

Objektas: 01-2-13019

Sudarė (parašas) J.Krukovski (pavardė)

Patikrino (parašas) V.Augūnas (pavardė)

2009 m. 10 mėn.
(Įrengimo tyrinėjimo data)