| | | |
|---|---|---|
| Vandentiekis (Komunikacija) | Sklendė (Įrenginio pavadinimas) | Kortelė Nr.(94) 228 |
| Vilnius (Miestas) | Balsiai Kaukų g. (gatvė) | 33-B-2 (Planšeto nomenklatūra) |

ŠULINIO PJUVIAI (m.)

PRIRIŠIMO SCHEMA

X= 607302,85
Y= 587026,59

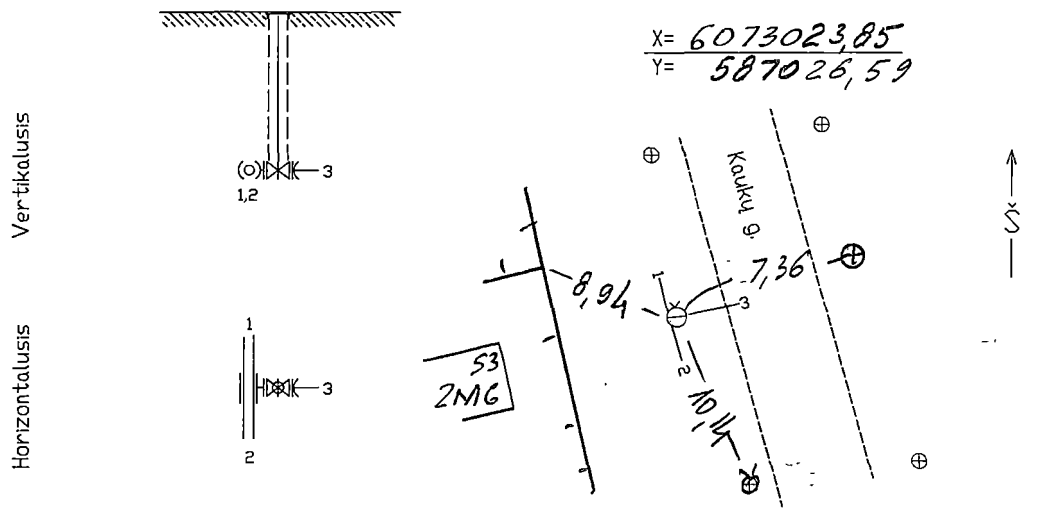


| Pavadinimas | | Medžiaga | Diametras | Atstumas nuo dangčio | | Altitudė |
|---|---|---|---|---|---|---|
| Dangtis | | KET | 150 | — | | 132,45 |
| Žemė | | — | — | | 0,00 | 132,45 |
| Sienos | | — | — | — | | |
| Dugnas | | — | — | | | |
| Vamzdžiai | Nr.1 | PE | 110x6.6 | Viršus | 1,76 | 130,69 |
| | | | | Apačia | | |
| | Nr.2 | PE | 110x6.6 | Viršus | 1,76 | 130,69 |
| | | | | Apačia | | |
| | Nr.3 | PE | 32 | Viršus | 1,80 | 130,65 |
| | | | | Apačia | | |
| | Nr.4 | | | Viršus | | |
| | | | | Apačia | | |
| | Nr.5 | | | Viršus | | |
| | | | | Apačia | | |
| | Nr.6 | | | Viršus | | |
| | | | | Apačia | | |
| | Nr.7 | | | Viršus | | |
| | | | | Apačia | | |

Lipynes ..... nėra
(Medžiaga, kiekis)
Ar yra vandens? ---- nėra
Ar yra dujų? ---- nėra
Pastabos:

AB"Inžinerinės tyrinėjimai"
Filialas "TOPOGRAFIJA"

Objektas: 01-2-13019

Sudarė (parašas) J.Krukovski (pavardė)

Patikrino (parašas) V.Augūnas (pavardė)

2009 m. 11 mėn.
(Įrengimo tyrinėjimo data)