Fekalinė kanalizacija (Komunikacija)	šulinys (Įrenginio pavadinimas)	Kortelė Nr.(261) 80
Vilnius (Miestas)	Balsiai Žalčių g. (gatvė)	33-B-14 (Planšeto nomenklatūra)

ŠULINIO PJUVIAI (m.)

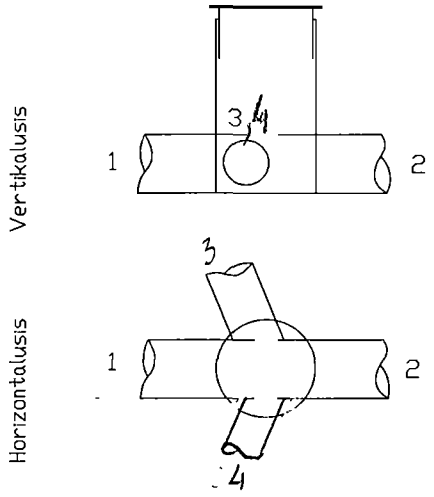

PRIRIŠIMO SCHEMA

X= 607240,28
Y= 587016,21

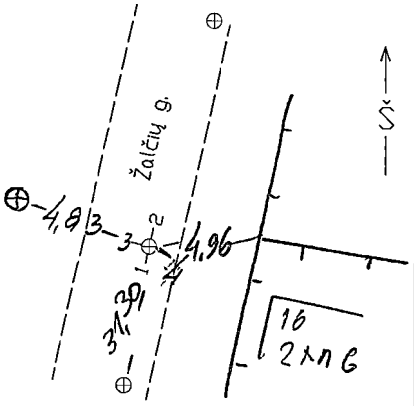

Pavadinimas		Medžiaga	Diametras	Atstumas nuo dangčio		Altitudė
Dangtis		KET	550	—		131,59
Žemė			—	0,00		131,59
Sienos		PP	—	—		
Dugnas		PP	600			
Vamzdžiai	Nr.1	PVC	200	Viršus		
				Apačia	2,37	129,22
	Nr.2	PVC	200	Viršus		
				Apačia	2,37	129,22
	Nr.3	PVC	160	Viršus		
				Apačia	2,37	129,22
	Nr.4	PVC	160	Viršus		
				Apačia	2,37	129,22
	Nr.5			Viršus		
				Apačia		
	Nr.6			Viršus		
				Apačia		
	Nr.7			Viršus		
				Apačia		

Lipynes ..... nėra

(Medžiaga, kiekis)

Ar yra vandens? —— nėra

Ar yra dujų? —— nėra

Pastabos:

AB"Inžineriniai tyrinėjimai"
Filialas "TOPOGRAFIJA"

Objektas: 01-2-13019

Sudarė (parašas) J.Krukovski (pavardė)

Patikrino (parašas) V Augūnas (pavardė)

2009 m. 11 mėn.
(Įrengimo tyrinėjimo data)