Fekalinė kanalizacija (Komunikacija)	šulinys (Įrenginio pavadinimas)	Kortelė Nr (31g) 136
Vilnius (Miestas)	Balsiai Žalčių g. (gatvė)	33-B-14 (Planšeto nomenklatūra)

ŠULINIO PJUVIAI (m.)

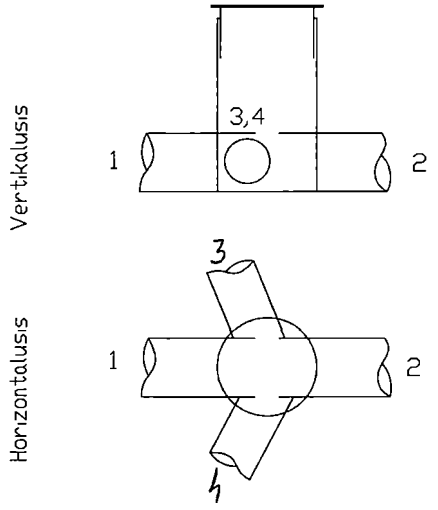

PRIRIŠIMO SCHEMA

X= 607237,61
Y= 587102,71

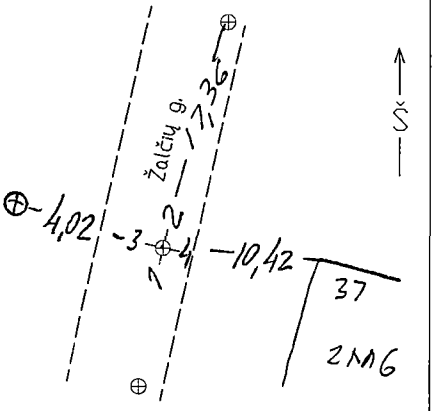

Pavadinimas	Medžiaga	Diametras	Atstumas nuo dangčio	Altitudė
Dangtis	KET	300	—	130,94
Žemė		—	0,00	130,94
Sienos	PVC	—	—	
Dugnas	PVC	315		

Vamzdžiai					
Nr.1	PVC	200	Viršus		
			Apačia	2,00	128,94
Nr.2	PVC	200	Viršus		
			Apačia	2,00	128,94
Nr.3	PVC	160	Viršus		
			Apačia	2,00	128,94
Nr.4	PVC	160	Viršus		
			Apačia	2,00	128,94
Nr.5			Viršus		
			Apačia		
Nr.6			Viršus		
			Apačia		
Nr.7			Viršus		
			Apačia		

Lipynes ..... nėra
(Medžiaga, kiekis)
Ar yra vandens? —— nera
Ar yra dujų? —— nera
Pastabos:

AB"Inžineriniai tyrinėjimai"
Filialas "TOPOGRAFIJA"

Objektas 01-2-13019

Sudarė (parašas) J Krukovski (pavardė)

Patikrino (parašas) V Augūnas (pavardė)

2009 m. 11 mėn.
(Įrengimo tyrinėjimo data)