| | | |
|---|---|---|
| Fekalinė kanalizacija (Komunikacija) | šulinys (Įrenginio pavadinimas) | Kortelė Nr.(74) 39 |
| Vilnius (Miestas) | Balsiai Aitvarų g. (gatvė) | 33-B-11 (Planšeto nomenklatūra) |

ŠULINIO PJUVIAI (m.)

PRIRIŠIMO SCHEMA

X= 6072739,11
Y= 587357,56

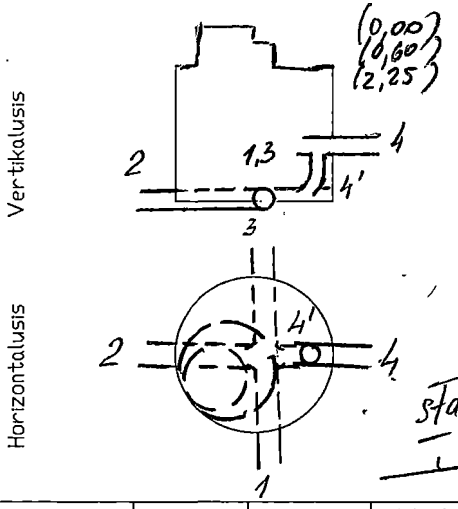


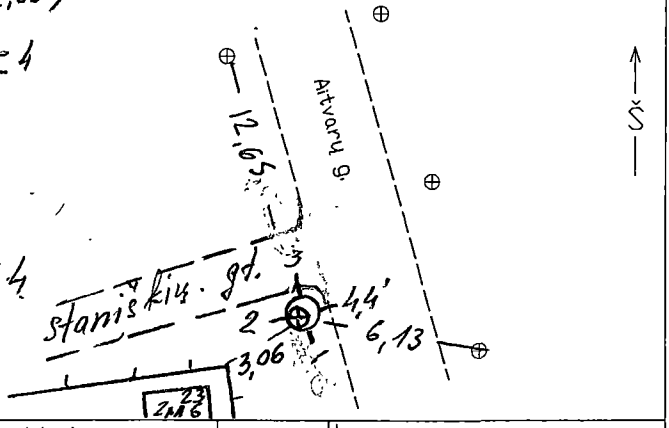


| Pavadinimas | | Medžiaga | Diametras | Atstumas nuo dangčio | | Altitudė |
|---|---|---|---|---|---|---|
| Dangtis | | KET | 650 | — | | 130,17 |
| Žemė | | | — | 0,00 | | 130,17 |
| Sienos | | BET | — | — | | |
| Dugnas | | BET | 1500 | 4,10 | | 126,07 |
| Vamzdžiai | Nr.1 | PVC | 200 | Viršus | | |
| | | | | Apačia | 4,13 | 126,04 |
| | Nr.2 | PVC | 315 | Viršus | | |
| | | | | Apačia | 4,13 | 126,04 |
| | Nr.3 | PVC | 200 | Viršus | | |
| | | | | Apačia | 4,13 | 126,04 |
| | Nr.4 | PVC | 160 | Viršus | | |
| | | | | Apačia | 2,66 | 127,51 |
| | Nr.4' | PVC | 160 | Viršus | | |
| | | | | Apačia | 4,10 | 126,07 |
| | Nr.6 | | | Viršus | | |
| | | | | Apačia | | |
| | Nr.7 | | | Viršus | | |
| | | | | Apačia | | |

Lipynes .....

(Medžiaga, kiekis)

Ar yra vandenis? —— nėra

Ar yra dujos? —— nėra

Pastabos:

AB "Inžinerinės tyrinėjimai"
Filialas "TOPOGRAFIJA"

Objektas: 01-2713019

Sudarė (parašas) J.Krukovski (pavardė)

Patikrino (parašas) V.Augūnas (pavardė)

2009 m. 10 mėn.
(Įrengimo tyrinėjimo data)