Fekalinė kanalizacija (Komunikacija)	šulinys (Įrenginio pavadinimas)	Kortelė Nr.(103) 31
Vilnius (Miestas)	Balsiai Balsių g. - Žynių (gatvė)	33-B-10 (Planšeto nomenklatūra)

ŠULINIO PJUVIAI (m.)

PRIRIŠIMO SCHEMA

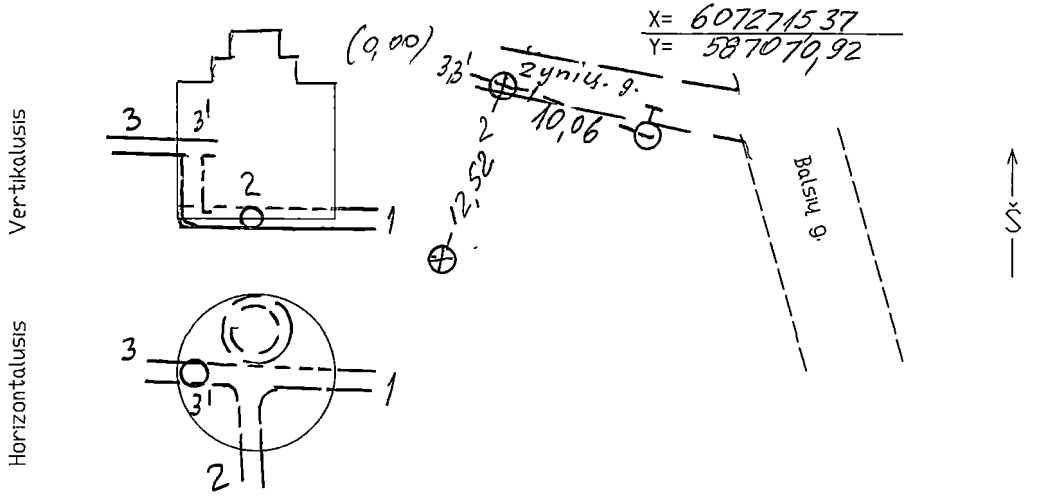

Pavadinimas		Medžiaga	Diametras	Atstumas nuo dangčio		Altitudė	Lipynes 19
Dangtis		KET	650	—		130,45	(Medžiaga, kiekis)
Žemė			—	0,00		130,45	Ar yra vandens? —— nėra
Sienos		BET	—	—			Ar yra dujų? —— nėra
Dugnas		BET	1500	5,60		124,85	Pastabos:
Vamzdžiai	Nr.1	PVC	315	Viršus			
				Apačia	5,75	124,70	
	Nr.2	PVC	315	Viršus			
				Apačia	5,76	124,69	AB"Inžineriniai tyrinėjimai" Filialas "TOPOGRAFIJA"
	Nr.3	PVC	200	Viršus			
				Apačia	3,10	127,35	
	Nr.3'	PVC	200	Viršus			
				Apačia	5,65	124,80	Objektas: 01-2-13019
	Nr.5			Viršus			Sudarė J.Krukovski (parašas) (pavardė)
				Apačia			
	Nr.6			Viršus			Patikrino V.Augūnas (parašas) (pavardė)
				Apačia			
	Nr.7			Viršus			2009 m. 11 mėn.
				Apačia			(Įrengimo tyrinėjimo data)