FEK. KANALIZ (Komunikacija) | šulinio (Įrenginio pavadinimas) | Nr.( ) 105 KORTELĖ

SALININKAI (Miestas) | MOLINE (Gatvė) | 231 - A - 6 (Planšeto numeklatūra)

ŠULINIO PLOVIAI (Matmenys dugne m) | PRIRIŠIMO BRĖŽINYS

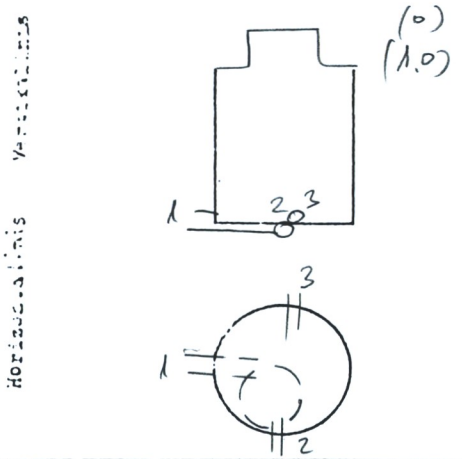

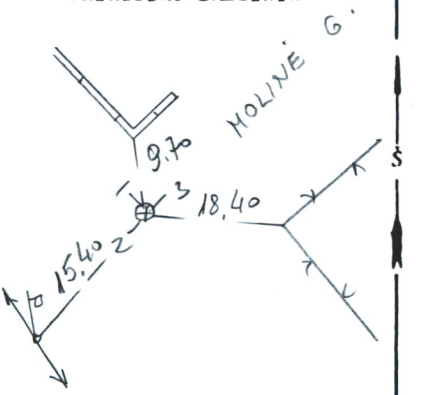

Pavadinimas	Medžiaga	Diametras	Atstumas nuo dangčio	Altitudės
Dangtis	ket.	650		163,77
Lerė			0,0	163,77
Sienos	bet.			
Dugnas	bet.	1000	1,63	162,14
Vamzdžiai Nr. 1	ASBL	200	Viršus / Apačia 1,72	162,05
Nr. 2	ASBL	200	Viršus / Apačia 1,74	162,03
Nr. 3	ASBL	200	Viršus / Apačia 1,68	162,09
Nr. 4			Viršus / Apačia	
Nr. 5			Viršus / Apačia	
Nr. 6			Viršus / Apačia	
Nr. 7			Viršus / Apačia	

Lipynės ..... (Medžiaga, kiekis)

Ar yra vandens? .....

Ar yra dujų? .....

Pastabos .....

UAB "INŽINERINIAI TYRINĖJIMAI"
Filialas "TOPOGRAFIJA"

Objekto Nr. 01-2-12459

Sudarė (parašas) SAVICKAS (pavardė)

Patikrino (parašas) ŠALUIKAUS (pavardė)

2000 m. 05 mėn. d.
(Įrenginio tyrinėjimo data)