FEK, KANALIZ
(Komunikacija)

SALININKAI
(Miestas)

Šulinio
(Įrenginio pavadinimas)

SKAISTEROS
(Gatvė)

Nr.( ) 85 KORTELĖ

231-A-2
(Planšeto nomenklatūra)

ŠULINIO PLOVIAI (Matmenys dvim.)

PRIRIŠIMO BRĖŽINYS

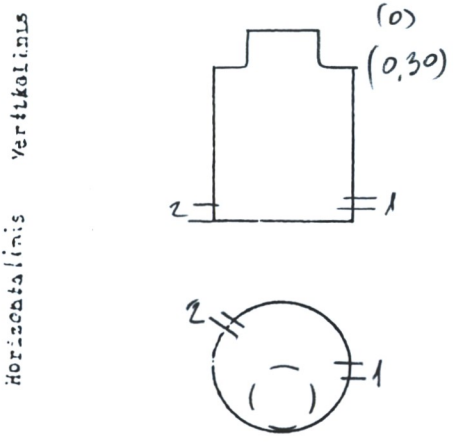

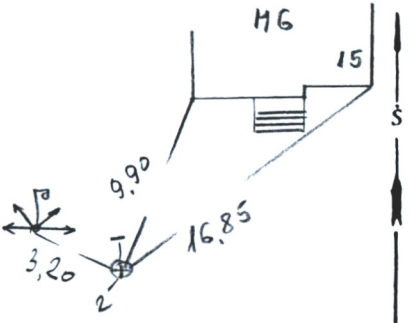

Pavadinimas	Medžiaga	Diametras	Atstumas nuo dangčio	Altitudės
Dangtis	ket.	650		173,76
Lenta			0,0	173,76
Sienos	bet.			
Dugnas	bet.	1000		
Vamzdžiai Nr. 1	PoL	100	Viršus / Apačia 1,70	172,06
Nr. 2	KER	150	Viršus / Apačia 1,95	171,79
Nr. 3			Viršus / Apačia	
Nr. 4			Viršus / Apačia	
Nr. 5			Viršus / Apačia	
Nr. 6			Viršus / Apačia	
Nr. 7			Viršus / Apačia	

Lipynės .....
(Medžiaga, kiekis)

Ar yra vandens? .....

Ar yra dujų? .....

Pastabos .....
DUCHAS UŽTERŠTAS
.....

UAB"INŽINERINIAI TYRINĖJIMAI"
Filialas "TOPOGRAFIJA"

Objekto Nr. 01-2-12439

Sudarė (parašas) SAVICKAS (pavardė)

Patikrino (parašas) JASIUKEVIČ (pavardė)

20 07 m. 12 mėn. d.
(Įrenginio tyrinėjimo data)