FEK. KANALIZ
(Komunikacija)

Šulinio
(Įrenginio pavadinimas)

Nr.(__) 172 KORTELĖ

SALIHINKAI
(Miestas)

SALIHINKU,
(Gatvė)

230 - B - 7
(Planšeto nomenklatūra)

ŠULINIO PIŪVIAI (Matmenys duoti m)

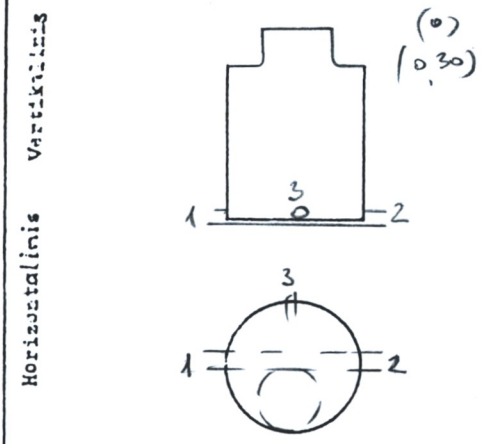


PRIRIŠIMO BRĖŽINYS

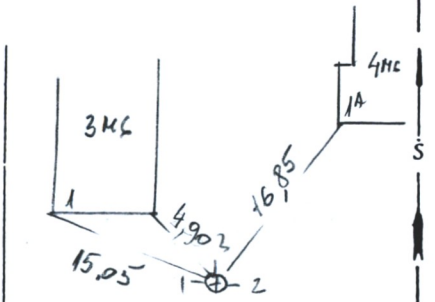


| Pavadinimas | | Medžiaga | Diametras | Atstumas nuo dangčio | | Altitudės |
|---|---|---|---|---|---|---|
| Dangtis | | ket. | 650 | | | 164,17 |
| Žemė | | | | 0,0 | | 164,17 |
| Sienos | | bet. | | | | |
| Dugnas | | bet. | 1000 | 1,01 | | 163,16 |
| Vamzdžiai | Nr. 1 | KER | 150 | Viršus | | |
| | | | | Apačia | 1,12 | 163,05 |
| | Nr. 2 | KER | 150 | Viršus | | |
| | | | | Apačia | 1,12 | 163,05 |
| | Nr. 3 | KER | 150 | Viršus | | |
| | | | | Apačia | 1,04 | 163,13 |
| | Nr. 4 | | | Viršus | | |
| | | | | Apačia | | |
| | Nr. 5 | | | Viršus | | |
| | | | | Apačia | | |
| | Nr. 6 | | | Viršus | | |
| | | | | Apačia | | |
| | Nr. 7 | | | Viršus | | |
| | | | | Apačia | | |

Lipynės .....
(Medžiaga, kiekis)

Ar yra vandens? .....

Ar yra dujų? .....

Pastabos .....

.....

.....

UAB"INŽINERINIAI TYRINĖJIMAI"
Filialas "TOPOGRAFIJA"

Objekto Nr. 01-2-1259.

| | | |
|---|---|---|
| Sudarė | (parašas) | SAVICKAS (pavardė) |
| Patikrino | (parašas) | AUGŪNAS (pavardė) |

20 08 m. 02 mėn. d.
(Įrenginio tyrinėjimo data)