ITI Nr. 91

F. Kanalizacija (Komunikacija) | Šulinys (Įrenginio pavadinimas) | Nr.( ) 145 KORTELĖ

Salininkai (Miestas) | Vaiko (Gatvė) | 230-B-3 (Planšeto nomenklatūra)

ŠULINIO PIŪVIAI (Matmenys duoti m)

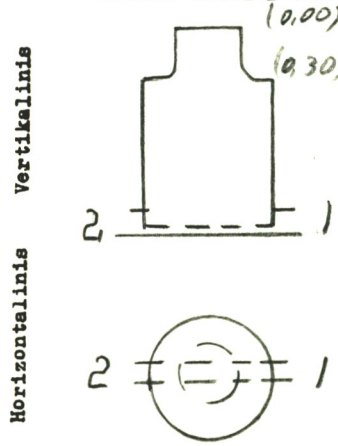

PRIRIŠIMO BRĖŽINYS

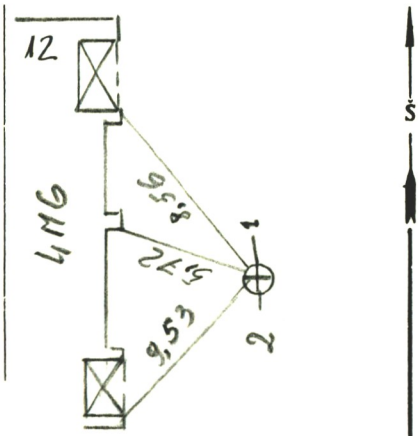

Pavadinimas		Medžiaga	Diametras	Atstumas nuo dangčio		Altitudės
Dangtis		Ket	640			166,85
Žemė		Gr		0,00		166,85
Sienos		Bet				
Dugnas		Bet	1,0	1,32		165,53
Vamzdžiai	Nr. 1	Ker	150	Viršus		
				Apačia	1,36	165,49
	Nr. 2	Ker	150	Viršus		
				Apačia	1,40	165,45
	Nr. 3			Viršus		
				Apačia		
	Nr. 4			Viršus		
				Apačia		
	Nr. 5			Viršus		
				Apačia		
	Nr. 6			Viršus		
				Apačia		
	Nr. 7			Viršus		
				Apačia		

Lipynės ..... (Medžiaga, kiekis)

Ar yra vandens? .....

Ar yra dujų? .....

Pastabos .....

Inžinerinių tyrinėjimų INSTITUTAS

Objekto Nr 01-2-12.759

Sudarė (parašas) SAVICKAS (pavardė)

Patikrino (parašas) AUGŪNAS (pavardė)

200.8 m. 02 mėn. d.

(Įrenginio tyrinėjimo data)

Sp. ITI 15000 181-78