Nuotekų kanalizacija (Komunikacija) | Šulinys (įrenginio pavadinimas) | Nr.(__) 224 KORTELĖ

Vilnius (Miestas) | Melioratorių (Gatvė) | 76/30-0145 (230-B-2) (Planšeto nomenklatūra)

ŠULINIO PJŪVIAI (Matmenys duoti m)

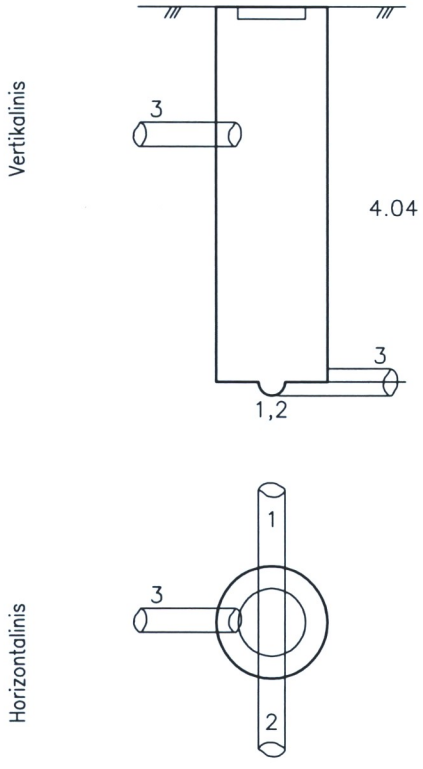

PRIRIŠIMO BRĖŽINYS

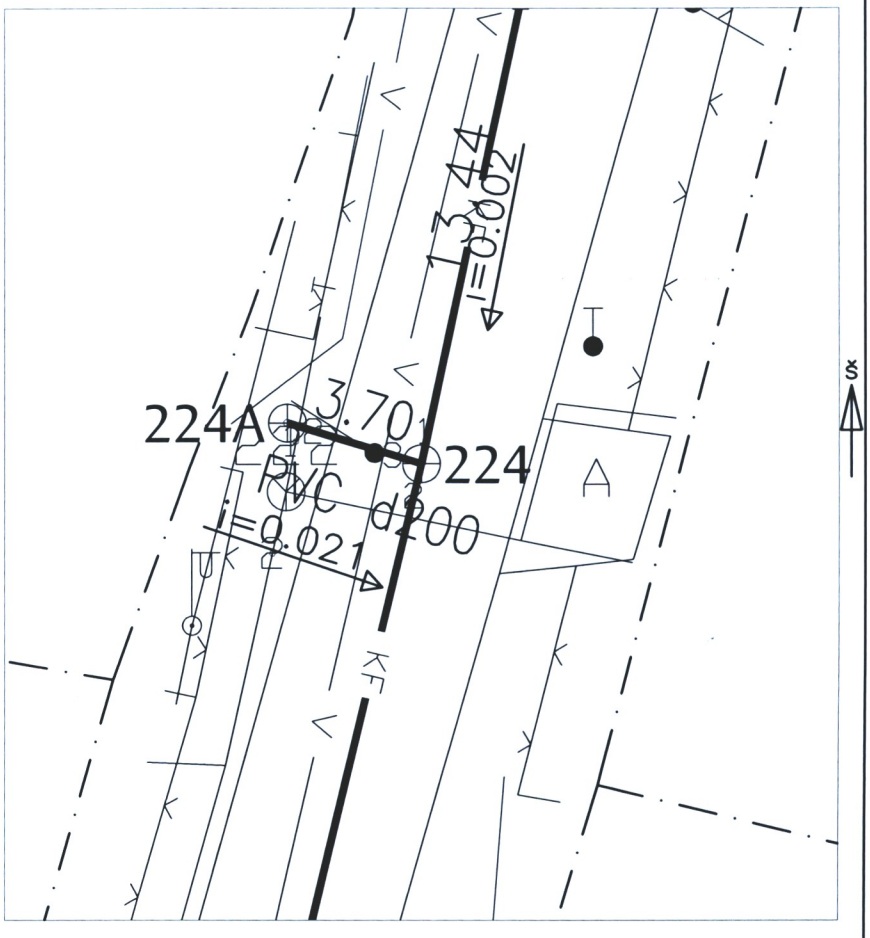

Pavadinimas		Medžiaga	Diametras	Atstumas nuo dangčio		Altitudės
Dangtis		Ketus	315			173.47
Žemė		Asfaltas		0.00		173.47
Sienos		PVC				
Dugnas		PVC	315	4.04		169.43
Vamzdžiai	Nr. 1	PVC	200	Viršus	3.84	169.63
				Apačia	4.04	169.43
	Nr. 2	PVC	200	Viršus	3.84	169.63
				Apačia	4.04	169.43
	Nr. 3	PVC	160	Viršus	1.70	171.77
				Apačia	1.86	171.61
	Nr. 4			Viršus		
				Apačia		
	Nr. 5			Viršus		
				Apačia		
	Nr. 6			Viršus		
				Apačia		
	Nr. 7			Viršus		
				Apačia		
	Nr. 8			Viršus		
				Apačia		

Lipynės _____ (medžiaga, kiekis)

Ar yra vandens _____

Ar yra dujų _____

Pastabos X = 6053026.05; Y = 581026.05

UAB "Krianta"

Objekto nr.

Sudarė	Parašas	A.Tokarevas Pavardė
Patikrino	Parašas	Pavardė

2014 m. sausio 8 d.
(įrenginio tyrinėjimo data)