Nuotekų kanalizacija (Komunikacija) | Šulinys (įrenginio pavadinimas) | Nr.(__) 173 KORTELĖ

Vilnius (Miestas) | Melioratorių (Gatvė) | 76/30-0145 (230-B-2) (Planšeto nomenklatūra)

ŠULINIO PJŪVIAI (Matmenys duoti m)

Vertikalinis

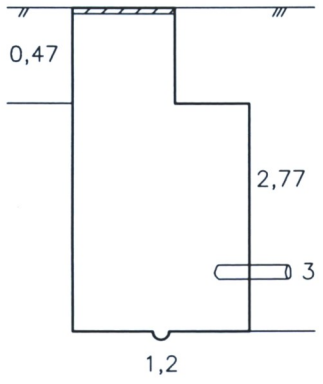

Horizontalinis

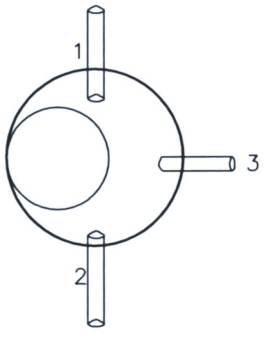

PRIRIŠIMO BRĖŽINYS

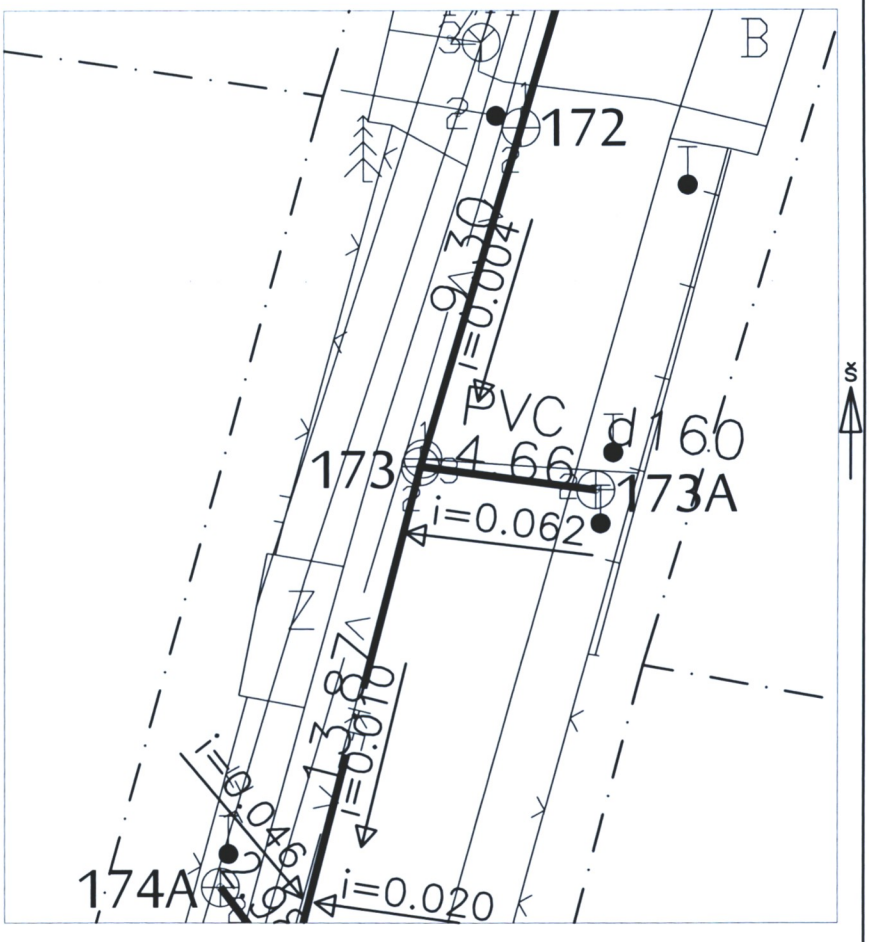

Pavadinimas		Medžiaga	Diametras	Atstumas nuo dangčio		Altitudės
Dangtis		Ketus	670			172.83
Žemė		Asfaltas		0.00		172.83
Sienos		Betonas				
Dugnas		Betonas	1000	2.81		170.06
Vamzdžiai	Nr. 1	PVC	200	Viršus	2.74	170.09
				Apačia	2.94	169.89
	Nr. 2	PVC	200	Viršus	2.74	170.09
				Apačia	2.94	169.89
	Nr. 3	PVC	160	Viršus	2.42	170.41
				Apačia	2.58	170.25
	Nr. 4			Viršus		
				Apačia		
	Nr. 5			Viršus		
				Apačia		
	Nr. 6			Viršus		
				Apačia		
	Nr. 7			Viršus		
				Apačia		
	Nr. 8			Viršus		
				Apačia		

Lipynės 8 (medžiaga, kiekis)

Ar yra vandens

Ar yra dujų

Pastabos X = 6053087.73; Y = 581041.93

UAB "Krianta"

Objekto nr.

Sudarė		A.Tokarevas
	Parašas	Pavardė
Patikrino		
	Parašas	Pavardė

2014 m. sausio 8 d.
(įrenginio tyrinėjimo data)