Buit. ir ūk. nuot. tinkl. (Komunikacija) | Nuotėkų kanalizacijos šulinys (įrenginio pavadinimas) | Nr.(_____) 126 KORTELĖ

Vilnius (Miestas) | V.A.Graičiūno g. 38A (Gatvė) | 75/30-0142, 227-B-3 (Planšeto nomenklatūra)

ŠULINIO PJŪVIAI (Matmenys duoti m)

Vertikalinis

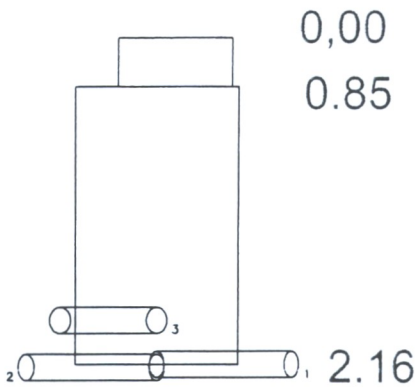

Horizontalinis

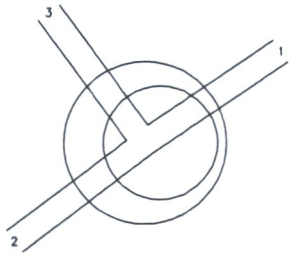

PRIRIŠIMO BRĖŽINYS

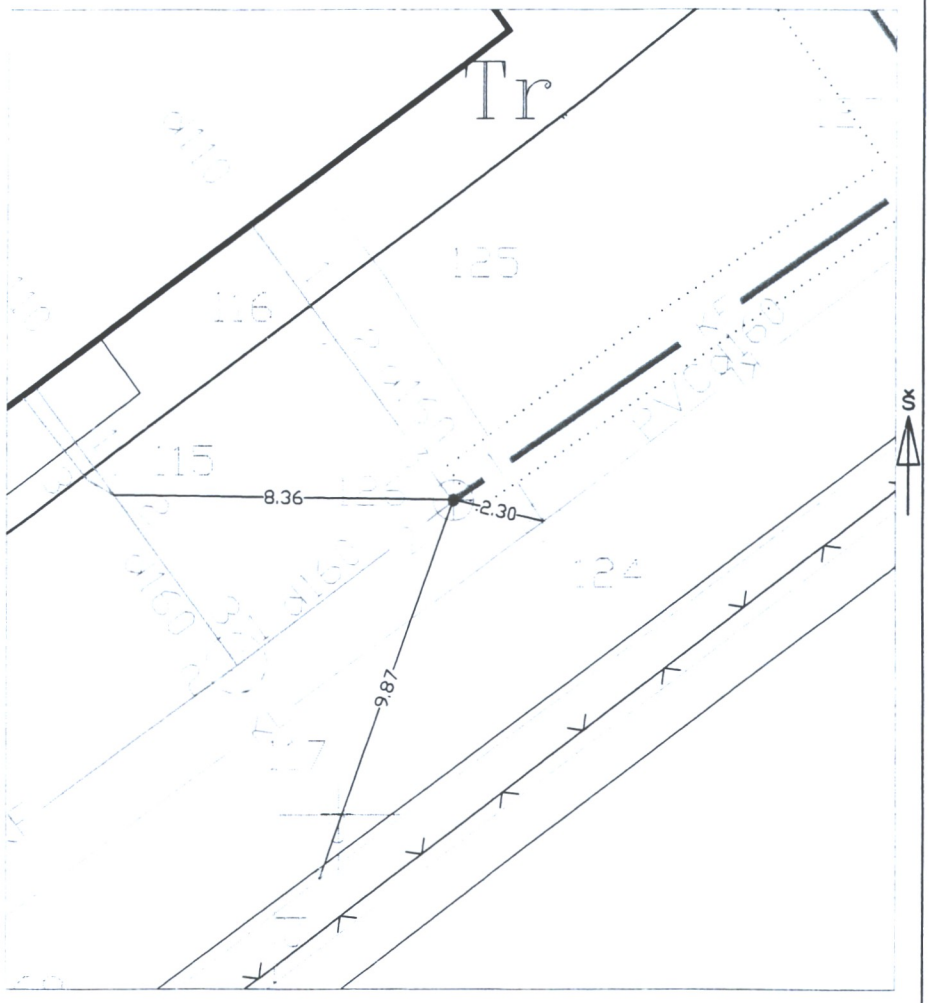

Pavadinimas		Medžiaga	Diametras	Atstumas nuo dangčio		Altitudės
ngtis		Ketus	650			136.70
Žemė		Asfaltas		0.00		136.70
Sienos		Betonas				
Dugnas		Betonas	1000	2.16		134.54
Vamzdžiai	Nr. 1	PVC	160	Viršus		
				Apačia	2.24	134.46
	Nr. 2	PVC	160	Viršus		
				Apačia	2.26	134.44
	Nr. 3	PVC	160	Viršus		
				Apačia	1.95	134.75
	Nr. 4			Viršus		
				Apačia		
	Nr. 5			Viršus		
				Apačia		
	Nr. 6			Viršus		
				Apačia		
	Nr. 7			Viršus		
				Apačia		
	Nr. 8			Viršus		
				Apačia		

Lipynės 8 , metal. (medžiaga, kiekis)

Ar yra vandens –

Ar yra dujų –

Pastabos X = 6053182.13; Y = 575178.04

UAB "Kerista"

Objekto nr. 2014-20

Sudarė		T. Vaičiulis
	Parašas	Pavardė
Patikrino		T. Vaičiulis
	Parašas	Pavardė

2014-12-12

(įrenginio tyrinėjimo data)