Vandentiekis (Komunikacija) | kameros (Įrenginio pavadinimas) | Nr. (73) 162 KORTELĖ

Vilnius (Miestas) | Afonino (Gatvė) | 227-B-2 (Planšeto nomenklatūra)

ŠULINIO PIŪVIAI (Matmenys duoti m) | PRIRIŠIMO BRĖŽINYS

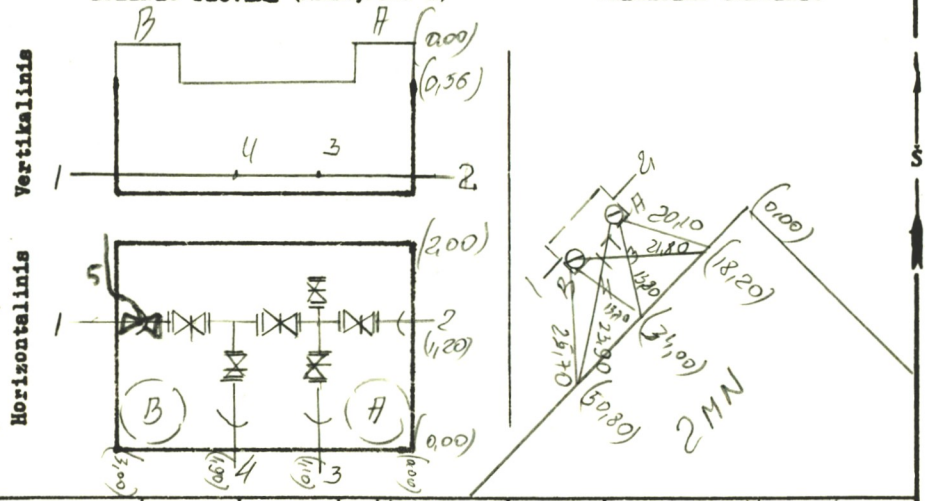

Pavadinimas		Medžiaga	Diametras	Atstumas nuo dangčio		Altitudės
Dangtis		ket.	650			133,82
Žemė						
Sienos		bet.				
Dugnas		bet.	3,00 x 2,00	2,52		133,29
Vamzdžiai	Nr. 1	ket	150	Viršus	1,92	133,90
				Apačia		
	Nr. 2	ket	150	Viršus	1,92	133,90
				Apačia		
	Nr. 3	ket	125	Viršus	1,92	133,90
				Apačia		
	Nr. 4	ket	125	Viršus	1,92	133,90
				Apačia		
	Nr. 5	PE	110	Viršus	1,90	133,92
				Apačia		
	Nr. 6			Viršus		
				Apačia		
	Nr. 7			Viršus		
				Apačia		

Lipynės ...Kapečios... (Medžiaga, kiekis)

Ar yra vandens? ...—...

Ar yra dujų? ...—...

Pastaboa B-135,77

Inžinerinių tyrinėjimų INSTITUTAS

Objekto Nr. 01-2-5670

Sudarė	V. Vaitkus (parašas)	Klimaitė (pavardė)
Patikrino	(parašas)	Kačiušytė (pavardė)

1990 m. ...11... mėn. ...12... d.
(Įrenginio tyrinėjimo data)