19

ITI Nr. 91[d]

Kaštas vandup (Komunikacija)	šulinio (Įrenginio pavadinimas)	Nr. (7) 102 KORTELĖ
Vilnius (Miestas)	Aloino (Gatvė)	227-B-2 (Planšeto nomenklatūra)

ŠULINIO PIŪVIAI (Matmenys duoti m)

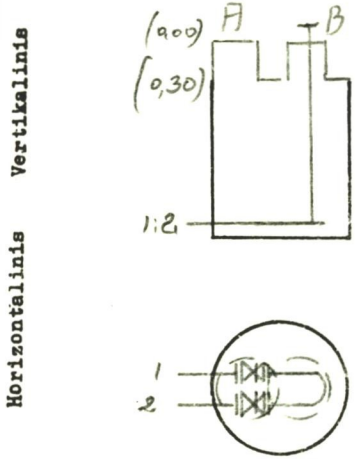

PRIRIŠIMO BRĖŽINYS

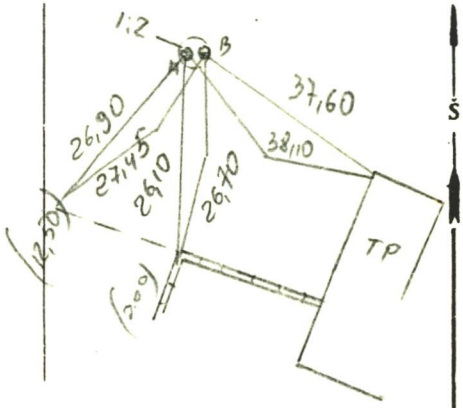

Pavadinimas		Medžiaga	Diametras	Atstumas nuo dangčio		Altitudės	Lipynės Kopečios (Medžiaga, kiekis)
Dangtis		ket.	650			136,13	Ar yra vandens? —
Žemė							Ar yra dujų? —
Sienos		bet.					Pastabos B-136,81
Dugnas		bet.	1,50	2,03		134,10	
Vamzdžiai	Nr. 1	pl	25	Viršus	1,53	134,60	
				Apačia			
	Nr. 2	pl	25	Viršus	1,53	134,60	
				Apačia			
	Nr. 3			Viršus			
				Apačia			
	Nr. 4			Viršus			
				Apačia			
	Nr. 5			Viršus			
				Apačia			
	Nr. 6			Viršus			
				Apačia			
	Nr. 7			Viršus			
				Apačia			

Inžinerinių tyrinėjimų INSTITUTAS

Objekto Nr. 012-78-10

Sudarė	(parašas)	(pavardė)
Patikrino	(parašas)	(pavardė)

1990 m. XI mėn. 12 d.
(Įrenginio tyrinėjimo data)

Sp. ITI 87