KF	šulinys	Nr. 233	KORTELĖ
(komunikacija)	(įrenginio pavadinimas)		
Vilnius	Mechanikų g.	(210-A-11)	
(miestas)	(gatvė)	(planšeto nomenklatūra)	

Šulinio pjūviai

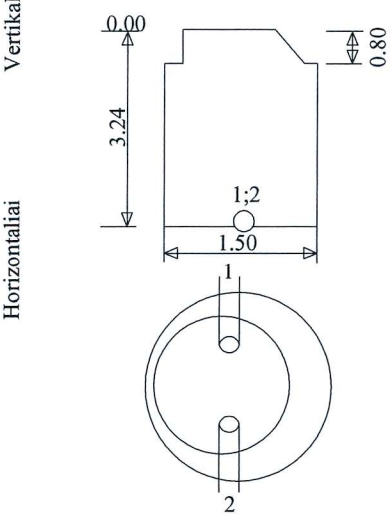

Pririšimo brėžinys

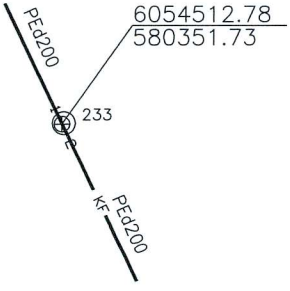

Pavadinimas		Medžiaga	Diametras, mm	Atstumas nuo dangčio, m		Altitudė
Dangtis		ket.	750			199.60
Žemė						
Sienos						
Dugnas			1500		3.24	196.36
Vamzdžiai	Nr.1	PE	200	Viršus		
				Apačia	3.43	196.17
	Nr.2	PE	200	Viršus		
				Apačia	3.44	196.16
	Nr.3			Viršus		
				Apačia		
	Nr.4			Viršus		
				Apačia		
	Nr.5			Apačia		

Lipynė 11
(medžiaga, kiekis)
Ar yra vandens?.....
Ar yra dujų?.....
Pastabos.....
.....
.....
.....

UAB "GeoMind"

Sudarė	M.Zajankovskij (v.pavardė)	(parašas)
Patikrino	(v.pavardė)	(parašas)
(įrenginio tyrinėjimo data)		