Buitinis ir ūkinis nuotekų tinklas (Komunikacija) | Nuotekų kanalizacijos šulinys (Įrenginio pavadinimas) | Nr.(33) (Vilniaus vietinė) _____ (LKS) KORTELĖ

Vilnius (Miestas) | J.Jurkšto g. (Gatvė) | 210-A-10,76/30-0021 (Vilniaus vietinė) (Planšeto nomenklatūra)

ŠULINIO PJŪVIAI (Matmenys duoti m)

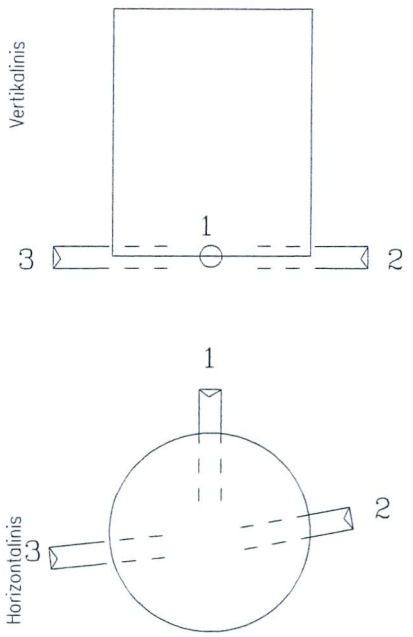

PRIRIŠIMO BRĖŽINYS

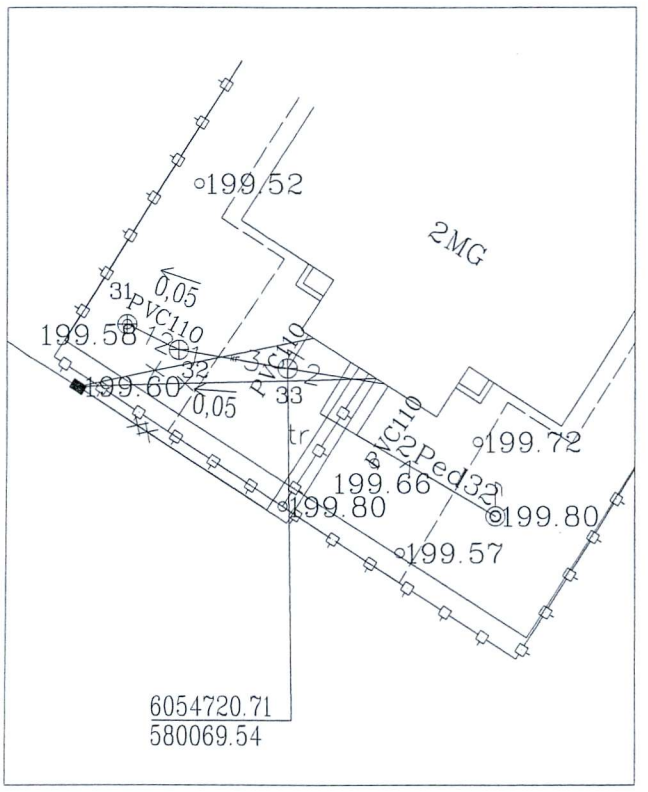

Pavadinimas	Medžiaga	Diametras	Atstumas nuo dangčio		Altitudės
Dangtis	PVC	350			199.88
Žemė			0.30		199.58
Sienos	PVC				
Dugnas	PVC	350	0,90		198.98
Vamzdžiai Nr.1	pvc.	110	Viršus		
			Apačia	1,00	198.88
Nr.2	pvc.	110	Viršus		
			Apačia	1,00	198.88
Nr.3	pvc.	110	Viršus		
			Apačia	1,00	198.88
Nr.4			Viršus		
			Apačia		
Nr.5			Viršus		
			Apačia		
			Viršus		
			Apačia		
			Viršus		
			Apačia		
			Viršus		
			Apačia		

Lipynės nėra

Ar yra vandens nėra

Ar yra dujų nėra

Pastabos Aukščių sistema LAS07

Vaivos Iljinienės individuali veikla

Objekto nr. Ob_Nr

Sudarė		V.Iljinienė
Patikrino		V.Iljinienė

DATA 2017.03.22

(Įrenginio tyrinėjimo data)