ITI Nr. 91[d]

Fek. kanaliz. (Komunikacija)	šulinio (Įrenginio pavadinimas)	Nr. (18) 34 KORTELĖ
Vilniu (Miestas)	Kirtimų (Gatvė)	207-D-9 (Planšeto nomenklatūra)

ŠULINIO PIŪVIAI (Matmenys duoti m)

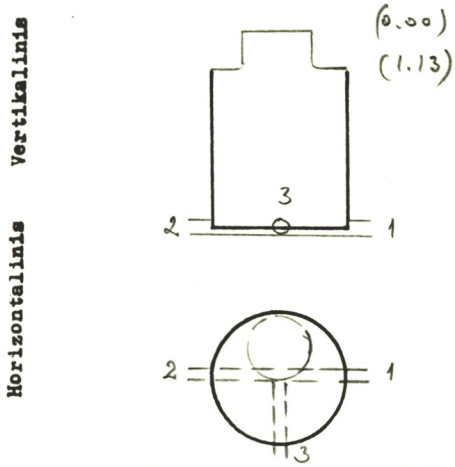

PRIRIŠIMO BRĖŽINYS

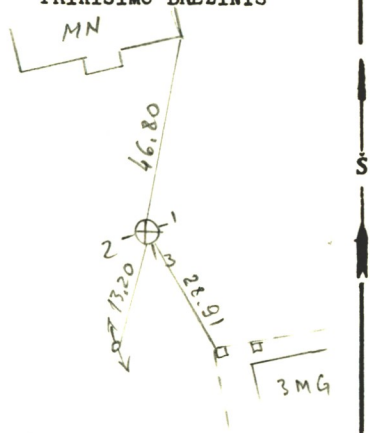

Pavadinimas		Medžiaga	Diametras	Atstumas nuo dangčio		Altitudės
Dangtis		ket.	650			141.77
Žemė						
Sienos		bet.				
Dugnas		bet.	1.0	3.56		138.21
Vamzdžiai	Nr. 1	ker.	300	Viršus		
				Apačia	3.77	138.00
	Nr. 2	ker.	300	Viršus		
				Apačia	3.77	138.00
	Nr. 3	ker.	200	Viršus		
				Apačia	3.70	138.07
	Nr. 4			Viršus		
				Apačia		
	Nr. 5			Viršus		
				Apačia		
	Nr. 6			Viršus		
				Apačia		
	Nr. 7			Viršus		
				Apačia		

Lipynės ....6.....
(Medžiaga, kiekis)

Ar yra vandens? .....

Ar yra dujų? .....

Pastabos .....

.....

.....

Inžinerinių tyrinėjimų INSTITUTAS

Objekto Nr. 01-2-4937..

Sudarė	(parašas)	Paulikas (pavardė)
Patikrino	(parašas)	Kačiuška (pavardė)

19 88 m. ....07.... mėn. 7 d.
(Įrenginio tyrinėjimo data)